BACKBOARD PARA SISTEMA 110 - 1200 PARES

Tipo del Producto	FISAFLEX - productos
Familia del Producto	FISAFLEX
Padrón	RoHS Compliant

Aplicaciones	
Ambiente de Instalación	Interno
Ambiente de Operación	No Agresivo
Compatibilidad	Bloques de Conexión 110 IDC
Garantía	12 meses
Ventajas	• Capacidad de hasta 1200 pares en cross-connect o Inter.-connect; • Compatibilidad con bloques de conexión 110 IDC de 100 pares; • Acomodación de los cables en la parte inferior; • Montaje con hasta 12 bloques de conexión 110 IDC con 100 Pares, siendo 6 bloques en cada lateral del backboard; • Fijación en pared o utilizado en conjunto con el Bastidor de gestión de Bloques para 300 pares Cat.5E o Cat.6 dependiendo del uso de connecting blocks;
Rastreo del Producto	Embalaje con identificación del código del producto, descripción, fecha de fabricación, lote y contacto del fabricante
Características constructivas	
Largo	635mm
Ancho	240mm
Profundidad	145mm
Espesura de tinta	80µ
Espesura de chapa	1,5mm
Tipo de pintura	Epoxi
Peso	3,6kg
Color	Negro

Ese informativo es de autoría y propiedad exclusiva de Furukawa Industrial S.A. Es vedada su reproducción en el todo o en parte sin mencionar su autoría, así como la alteración de su contenido o contexto. Todas las especificaciones están sujetas a cambios sin previo aviso. Las imágenes son meramente ilustrativas.

Material del cuerpo del producto	Acero SAE1020
Accesorios Incluidos	• 1 estructura en acero(Backboard); • 3 hastes pasa-cables; • 1 acomodador de cables inferior / pared; • 4 tornillos Philips cabeza 4.2x22mm blanco; • 2 tornillos Philips M4x6 oxidado negro; • 4 cilindros nylon S6 6x30; • Etiquetas auto-adhesivas;
Temperatura de Almacenamiento	-40°C hasta +70°C
Temperatura de Operación	-40ºC a +60ºC
Embalaje	
Tipo de Embalaje	Caja
Lote mínimo	1
Cantidad por caja (gift)	1
Cantidad por caja (carton)	1
Dimensión (Ancho*Alto*Largo)	640 x 310 x 405 mm
Soluciones Relacionadas	Commercial Building, Educación, Salud
Normas y Certificaciones	
Norma	EIA/TIA 568 B.2 y sus complementos EIA/TIA 569

FURUKAWA

Ese informativo es de autoría y propriedad exclusiva de Furukawa Industrial S.A. Es vedada su reproducción en el todo o en parte sin mencionar su autoría, así como la alteración de su contenido o contexto. Todas las especificaciones están sujetas a cambios sin previo aviso. Las imágenes son meramente ilustrativas.

BASTIDOR DE GESTION DE BLOQUE 110IDC (B50) 300 PARES - E110

Tipo del Producto	FISAFLEX - productos
Familia del Producto	FISAFLEX
Padrón	RoHS Compliant

Aplicaciones	
Ambiente de Instalación	Interno
Ambiente de Operación	No Agresivo
Compatibilidad	Blocos 110 IDC Cat.5E
Garantía	12 meses
Ventajas	• Utilizado en la comunicación de datos y voz; • Permite acomodación y direccionamiento de los cables horizontales y jumpers; • Presenta apertura lateral para pasaje y ayuda en la montaje de los cables; • Presenta puntos de aterramiento de los cables y del bastidor metálico; • Kit de aterramiento para bastidor pared en separado (opcional); • Utiliza el mismo bloque para Categorías 6 e 5E, cambiando solamente los "connecting blocks"; • Los connecting blocks utilizados juntamente con el bloque pueden ser de 4 pares para Cat.6 o 4 y 5 pares para Cat.5E (opcional);
Rastreo del Producto	Embalaje con identificación del código del producto, descripción, fecha de fabricación, lote y contacto del fabricante
Características constructivas	
Largo	596mm
Ancho	217mm
Profundidad	183mm
Espesura de tinta	0,1mm
Espesura de chapa	1,2mm
Tipo de pintura	Epoxi
Peso	5,76kg

Ese informativo es de autoría y propriedad exclusiva de Furukawa Industrial S.A. Es vedada su reproducción en el todo o en parte sin mencionar su autoría, así como la alteración de su contenido o contexto. Todas las especificaciones están sujetas a cambios sin previo aviso. Las imágenes son meramente ilustrativas.

Color	• Negro - Estructura • Beige - Bloques
Cantidad de posiciones	300 pares
Material del cuerpo del producto	Acero SAE1020
Accesorios Incluidos	• 1 Base de sustentación para bastidor 110 IDC; • 1 frente articulada para fijación de bloques110 IDC; • 3 guías de cables para bastidor pared; • 1 base para guía de cables; • 4 hastes para guía de cables; • 1 acomodador de cables inferior; • 3 bloques de conexión 110 IDC 100 Pares; • 4 tornillos Philips ISO8 4.2x38mm; • 4 cilindros nylon S8; • 4 chapas para fijación de goznes; • 2 goznes negras; • 8 tornillos Philips M3x4 oxidado negro; • 22 tornillos Philips M4x10 oxidado negro;
Temperatura de Almacenamiento	-40°C hasta +70°C
Temperatura de Operación	-40ºC a +60ºC
Embalaje	
Tipo de Embalaje	Caja
Lote mínimo	1
Cantidad por caja (gift)	1
Cantidad por caja (carton)	1
Dimensión (Ancho*Alto*Largo)	640 x 310 x 405 mm
Soluciones Relacionadas	Commercial Building, Educación, Salud
Normas y Certificaciones	
Norma	EIA/TIA 568 B.2 y sus complementos EIA/TIA 569
Certificación	ISO9001/ISO14001 A1969/A10659

FURUKAWA

Ese informativo es de autoría y propiedad exclusiva de Furukawa Industrial S.A. Es vedada su reproducción en el todo o en parte sin mencionar su autoría, así como la alteración de su contenido o contexto. Todas las especificaciones están sujetas a cambios sin previo aviso. Las imágenes son meramente ilustrativas.

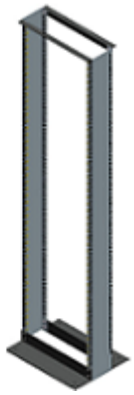

RACK 45U 2P ITMAX

Tipo del Producto	ACCESORIO PARA INFRAESTRUCTURA DE TELECOMUNICACIONES
Familia del Producto	FISACESSO
Padrón	RoHS Compliant

Aplicaciones

Ambiente de Instalación	Interno
Ambiente de Operación	Interno no agresivo
Compatibilidad	Todos los productos de la línea FISACESSO.
Garantía	12 meses

Ventajas

- Padrón 19" con 45U de altura útil;
- Identificación de 1 a 45 en todas las posiciones del rack (U);
- Perfuraciones de 1/2U en la parte delantera y trasera;
- Suministrado con sistema que elimina la necesidad de tuercas gaiolas en las unidades U (1U, 2U, 3U...) en la parte frontal;
- Cuatro puntos de fijación en el piso;
- Proyectado para solución de Alta Densidad;
- Producto com grande estabilidad y resistência.

Ancho	526 mm
Largo	2118mm
Profundidad	404mm (Base) 150mm (Columna)
Carga máxima admisible	500 Kg
Material del cuerpo del producto	Acero SAE1020 / Alumínio
Espesura de chapa	Base (Alumínio): 8 mm Columnas (Acero SAE1020): 2 mm
Color	Negro
Tipo de pintura	Epoxi
Espesura de tinta	0.1 mm

Accesorios Incluidos

FURUKAWA

Ese informativo es de autoría y propiedad exclusiva de Furukawa Industrial S.A. Es vedada su reproducción en el todo o en parte sin mencionar su autoría, así como la alteración de su contenido o contexto. Todas las especificaciones están sujetas a cambios sin previo aviso. Las imágenes son meramente ilustrativas.

Acessorio	Tornillos de fijación
Embalaje	
Tipo de Embalaje	Cartón
Cantidad por caja (gift)	01 pieza
Cantidad por caja (carton)	25 piezas
Lote mínimo	01 pieza
Dimensión (Ancho*Alto*Largo)	2150 x 165 x 180 mm
Peso por gift	21 kg
Soluciones Relacionadas	Gerenciamento de cables y accesorios.
Normas Aplicables	
Norma	TIA/EIA - 569 C - COMMERCIAL BUILDING STANDARD FOR TELECOMMUNICATIONS PATHWAYS AND SPACES TIA/EIA - 310 E - CABINETS, RACKS, PANELS, AND ASSOCIATED EQUIPAMENT
Notas	**Partes componentes**: A - Base de Aluminio (2 piezas) B - Columna Vertical Izquierda (1pieza) C - Columna Vertical Derecha (1pieza) D - Barra Superior de Aluminio (2 piezas) E - Tornillo Allen M8x20mm (12 piezas) **Imágenes que siguen son solamente ilustrativas.**

Ese informativo es de autoría y propiedad exclusiva de Furukawa Industrial S.A. Es vedada su reproducción en el todo o en parte sin mencionar su autoría, así como la alteración de su contenido o contexto. Todas las especificaciones están sujetas a cambios sin previo aviso. Las imágenes son meramente ilustrativas.

Nota

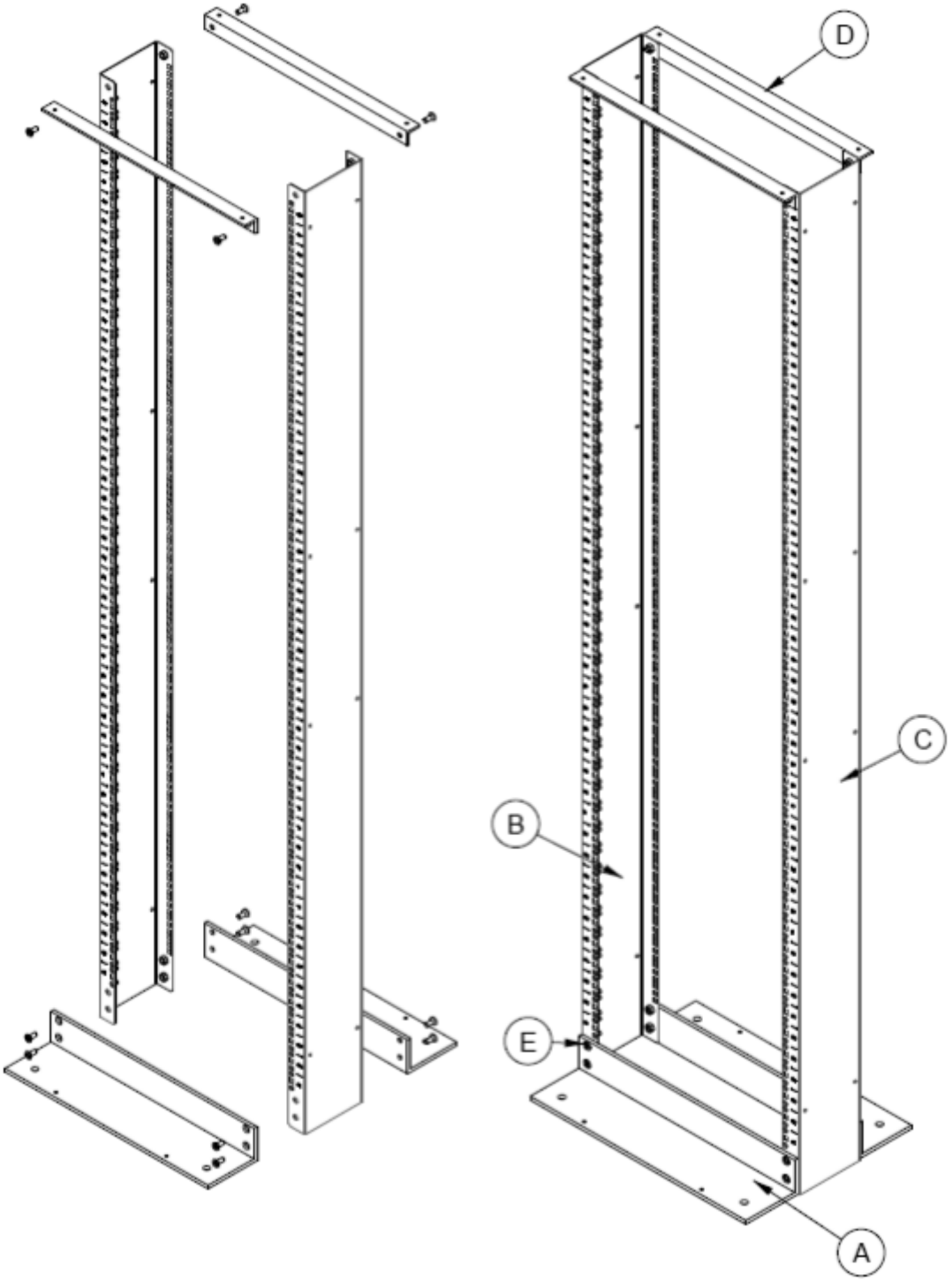

Ese informativo es de autoría y propiedad exclusiva de Furukawa Industrial S.A. Es vedada su reproducción en el todo o en parte sin mencionar su autoría, así como la alteración de su contenido o contexto. Todas las especificaciones están sujetas a cambios sin previo aviso. Las imágenes son meramente ilustrativas.

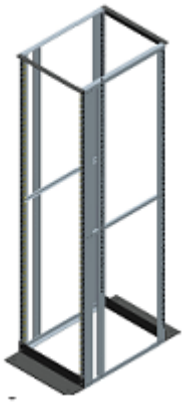

RACK 45U 4P ITMAX

Tipo del Producto	ACCESORIO PARA INFRAESTRUCTURA DE TELECOMUNICACIONES
Familia del Producto	FISACESSO
Padrón	RoHS Compliant

Aplicaciones

Ambiente de Instalación	Interno
Ambiente de Operación	Interno no agresivo
Compatibilidad	Todos los productos de la línea FISACESSO.
Garantía	12 meses

Ventajas

- Padrón 19" con 4 columnas y 45U de altura útil;
- Identificación de 1 a 45 en todas las posiciones del rack (U);
- Perfuraciones de 1/2U en la parte delantera y trasera;
- Suministrado con sistema que elimina la necesidad de tuercas gaiolas en las unidades U (1U, 2U, 3U...) en la parte frontal;
- Cuatro puntos de fijación en el piso;
- Proyectado para solución de Alta Densidad;
- Producto com grande estabilidad y resistência.

Ancho	526 mm
Largo	2118mm
Profundidad	914mm (Base) 660mm (Entre Columnas)
Carga máxima admisible	500 kg
Material del cuerpo del producto	Acero SAE1020 / Alumínio
Espesura de chapa	Base (Alumínio): 8 mm Columnas (Acero SAE1020): 2 mm
Color	Negro
Tipo de pintura	Epoxi
Espesura de tinta	0.1 mm

Accesorios Incluidos

Ese informativo es de autoría y propiedad exclusiva de Furukawa Industrial S.A. Es vedada su reproducción en el todo o en parte sin mencionar su autoría, así como la alteración de su contenido o contexto. Todas las especificaciones están sujetas a cambios sin previo aviso. Las imágenes son meramente ilustrativas.

Acessorio	Tornillos de fijación
Embalaje	
Tipo de Embalaje	Cartón
Cantidad por caja (gift)	01 pieza
Cantidad por caja (carton)	25 piezas
Lote mínimo	01 pieza
Dimensión (Ancho*Alto*Largo)	2150 x 165 x 180 mm
Peso por gift	27,5 kg
Soluciones Relacionadas	Gerenciamento de cables y accesorios.
Normas Aplicables	
Norma	TIA/EIA - 569 C - COMMERCIAL BUILDING STANDARD FOR TELECOMMUNICATIONS PATHWAYS AND SPACES TIA/EIA - 310 E - CABINETS, RACKS, PANELS, AND ASSOCIATED EQUIPAMENT
Notas	**Partes componentes**: A - Base de Aluminio (2 piezas) B - Columna Vertical Frontal Izquierda (1pieza) C - Columna Vertical Frontal Derecha (1pieza) D - Columna Vertical Frontal Derecha (1pieza) E - Columna Vertical Frontal Izquierda (1pieza) F - Barra Superior de Aluminio (2 piezas) G - Barra Lateral de Aluminio (4 piezas) H - Barra Horizontal de Amparo(2 piezas) I - Barra Vertical de Amparo(2 piezas) J - Tornillo Allen M8x20mm (12 piezas) K - Tornillo Allen M5x20mm (30 piezas)
Nota	

Ese informativo es de autoría y propriedad exclusiva de Furukawa Industrial S.A. Es vedada su reproducción en el todo o en parte sin mencionar su autoría, así como la alteración de su contenido o contexto. Todas las especificaciones están sujetas a cambios sin previo aviso. Las imágenes son meramente ilustrativas.

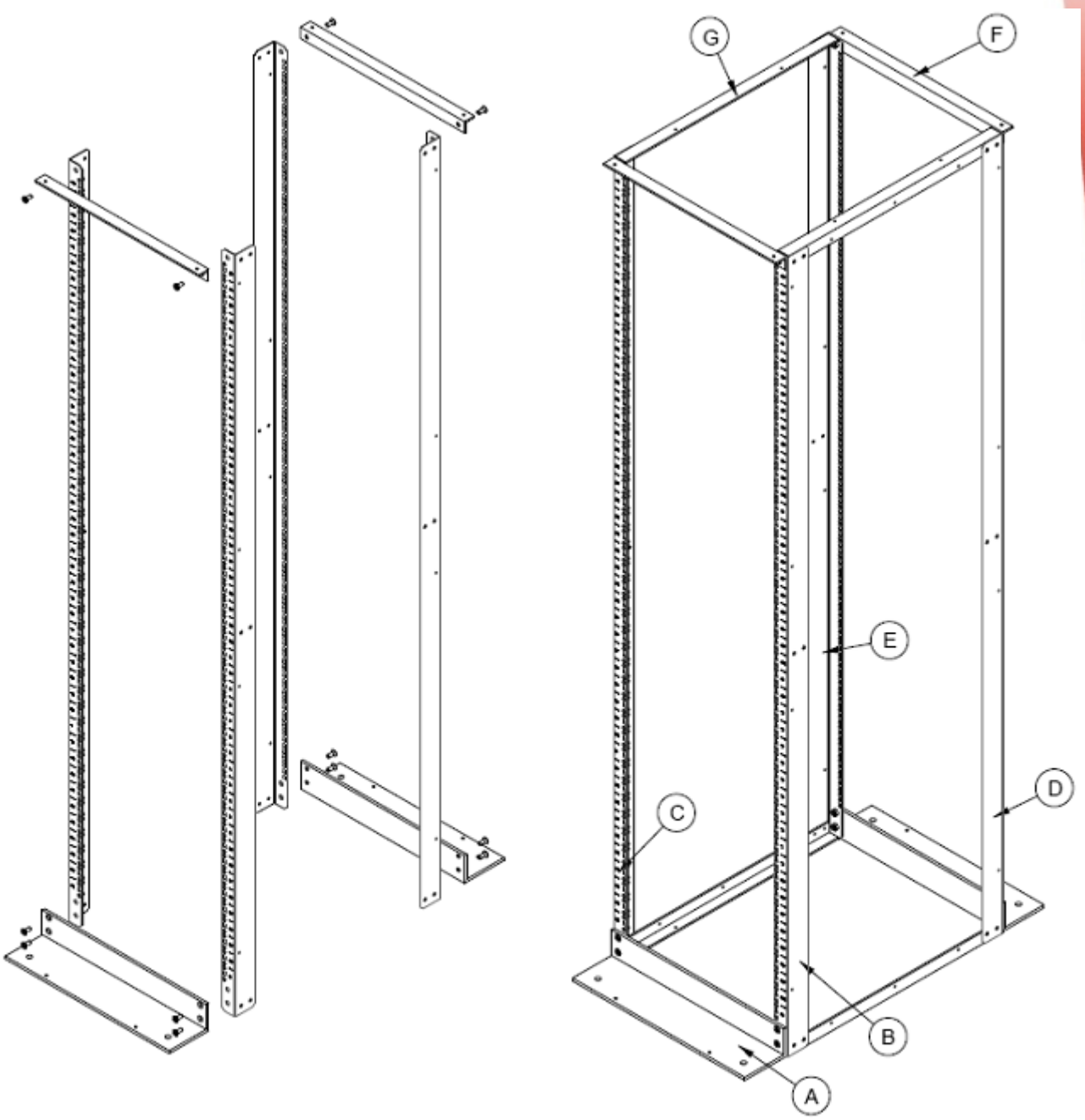

Ese informativo es de autoría y propiedad exclusiva de Furukawa Industrial S.A. Es vedada su reproducción en el todo o en parte sin mencionar su autoría, así como la alteración de su contenido o contexto. Todas las especificaciones están sujetas a cambios sin previo aviso. Las imágenes son meramente ilustrativas.

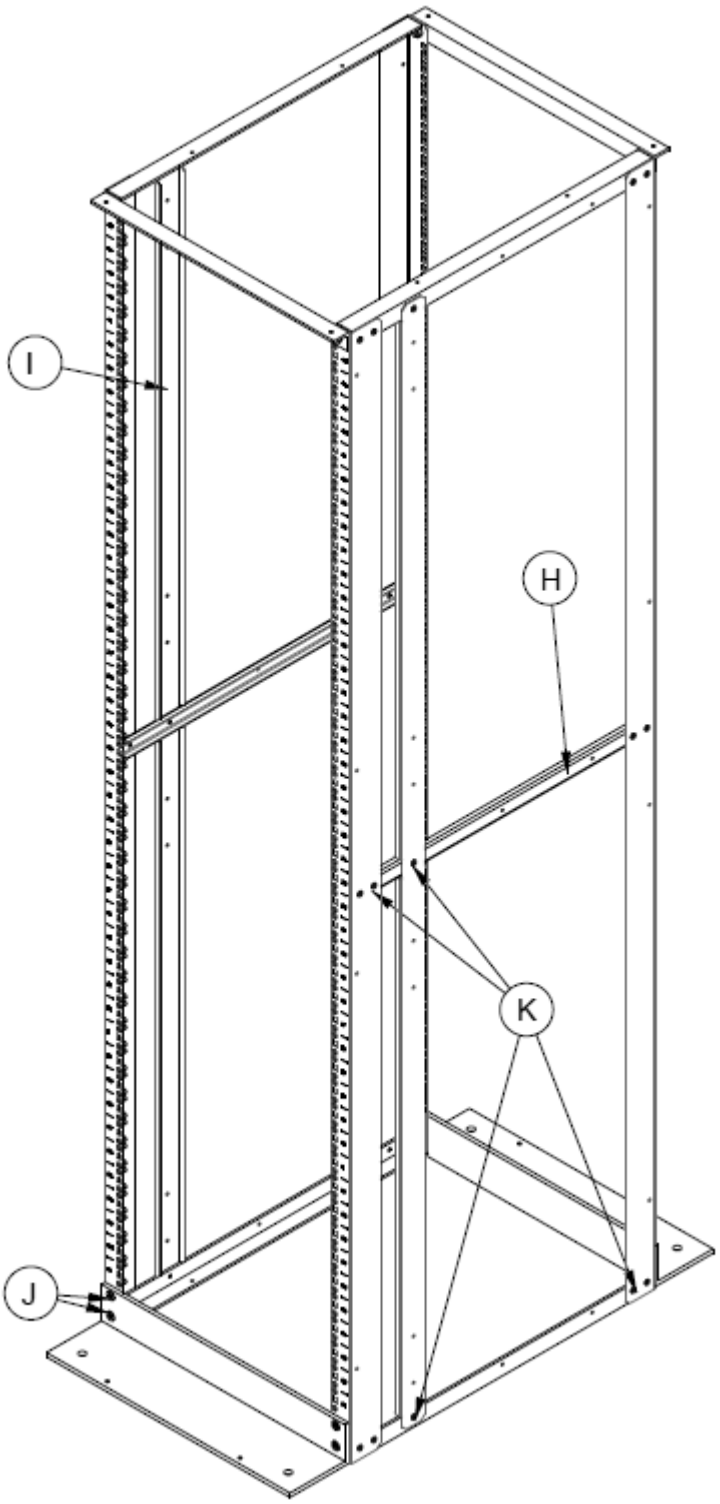

Ese informativo es de autoría y propiedad exclusiva de Furukawa Industrial S.A. Es vedada su reproducción en el todo o en parte sin mencionar su autoría, así como la alteración de su contenido o contexto. Todas las especificaciones están sujetas a cambios sin previo aviso. Las imágenes son meramente ilustrativas.

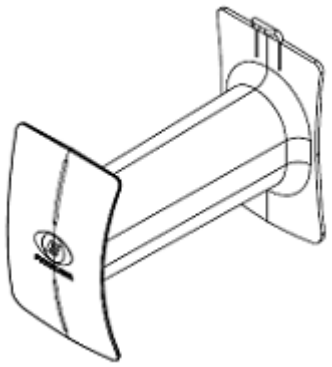

ORGANIZADOR DE CABLES PARA ORGANIZADOR VERTICAL ITMAX

Tipo del Producto	ACCESORIO PARA INFRAESTRUCTURA DE TELECOMUNICACIONES
Familia del Producto	FISACESSO
Padrón	RoHS Compliant

Aplicaciones

Ambiente de Instalación	Interno
Ambiente de Operación	Interno no agresivo
Compatibilidad	Organizador Vertical 200mm ITMAX Organizador Vertical 315mm ITMAX
Garantía	12 meses

Ventajas

- Permite acomodar cables y patch cords ópticos y metálicos;
- Organiza mejor el cableado dentro de las Guías Verticales;
- Garantiza ángulos de curvatura adecuados;
- Confeccionado en material termoplástico de alto impacto;
- Suministrado en forma de conjunto de 5 piezas que rellenan un lado del guia vertical;
- Collor negro;
- Para uso en ambientes internos (EIA-569);
- Fijación sencilla en la estructura del organizador vertical a través de encaje;
- Compatible con guías verticales 200 y 315mm ITMAX;
- Garantía de un radio de curvatura minimo de 25mm.

Características constructivas

Ancho	100mm (máxima medida)
Largo	165mm (máxima medida)
Profundidad	218mm (máxima medida)
Material del cuerpo del producto	Termoplástico de alto impacto UL 94 V-0
Color	Negro

Embalaje

Tipo de Embalaje	Cartón

Ese informativo es de autoría y propriedad exclusiva de Furukawa Industrial S.A. Es vedada su reproducción en el todo o en parte sin mencionar su autoría, así como la alteración de su contenido o contexto. Todas las especificaciones están sujetas a cambios sin previo aviso. Las imágenes son meramente ilustrativas.

Cantidad por caja (gift)	01 conjunto (05 piezas)
Cantidad por caja (carton)	01 caja
Lote mínimo	01 conjunto
Dimensión (Ancho*Alto*Largo)	420 x 250 x 180mm
Peso por gift	1,8 kg
Soluciones Relacionadas	Gerenciamento de cables y accesorios.
Normas Aplicables	
Norma	TIA/EIA - 569 C - COMMERCIAL BUILDING STANDARD FOR TELECOMMUNICATIONS PATHWAYS AND SPACES TIA/EIA - 310 E - CABINETS, RACKS, PANELS, AND ASSOCIATED EQUIPAMENT
Notas	**Imágenes que siguen son solamente ilustrativas.**

Ese informativo es de autoría y propriedad exclusiva de Furukawa Industrial S.A. Es vedada su reproducción en el todo o en parte sin mencionar su autoría, así como la alteración de su contenido o contexto. Todas las especificaciones están sujetas a cambios sin previo aviso. Las imágenes son meramente ilustrativas.

Nota

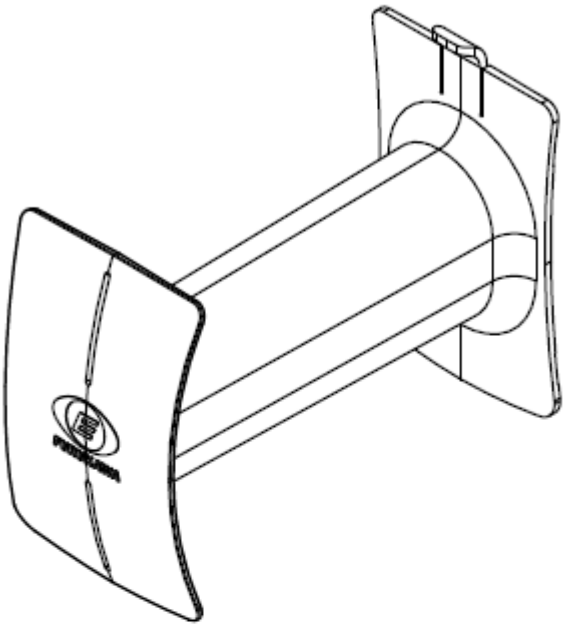

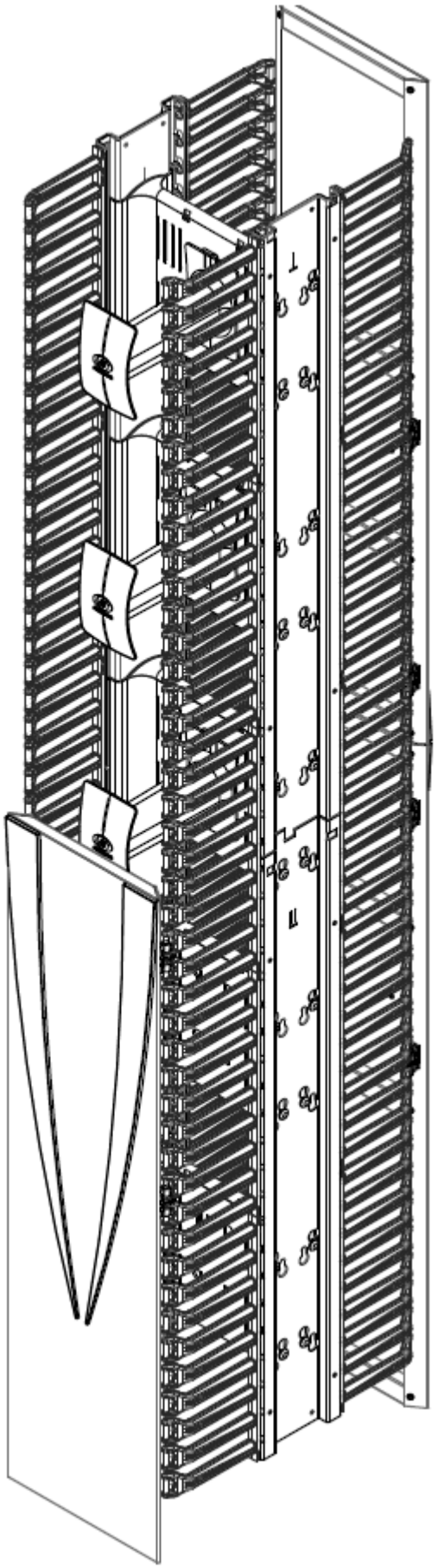

FURUKAWA

Ese informativo es de autoría y propiedad exclusiva de Furukawa Industrial S.A. Es vedada su reproducción en el todo o en parte sin mencionar su autoría, así como la alteración de su contenido o contexto. Todas las especificaciones están sujetas a cambios sin previo aviso. Las imágenes son meramente ilustrativas.

ESTANTERÍA NORMAL 1U

Tipo del Producto	ACCESORIO PARA INFRAESTRUCTURA DE TELECOMUNICACIONES
Familia del Producto	FISACESSO
Padrón	RoHS Compliant

Aplicaciones	
Ambiente de Instalación	Interno
Ambiente de Operación	Interno no agresivo
Compatibilidad	Racks 19"
Garantía	12 meses
Ventajas	• Alojamientos de los equipos de la red; • Soporta hasta 10 kg; • Permite la fijación en un rack abierto, cerrado y bracket de pared; • Acabado en pintura epoxi de alta resistencia a rayados; • Puede ser fijada directamente en la pared.
Características constructivas	
Ancho	482.6 mm
Largo	44 mm (1U)
Profundidad	290mm
Carga máxima admisible	10 kg
Material del cuerpo del producto	Acero SAE1020
Espesura de chapa	1.5mm
Color	Negro
Tipo de pintura	Epoxi
Espesura de tinta	0.1mm
Accesorios Incluidos	
Acessorio	Tornillos
Embalaje	

Ese informativo es de autoría y propiedad exclusiva de Furukawa Industrial S.A. Es vedada su reproducción en el todo o en parte sin mencionar su autoría, así como la alteración de su contenido o contexto. Todas las especificaciones están sujetas a cambios sin previo aviso. Las imágenes son meramente ilustrativas.

Tipo de Embalaje	Cartón
Cantidad por caja (gift)	01 pieza
Cantidad por caja (carton)	25 piezas
Lote mínimo	01 pieza
Soluciones Relacionadas	Gerenciamento de cables y accesorios.
Normas Aplicables	
Norma	TIA/EIA - 569 C - COMMERCIAL BUILDING STANDARD FOR TELECOMMUNICATIONS PATHWAYS AND SPACES

FURUKAWA

Ese informativo es de autoría y propriedad exclusiva de Furukawa Industrial S.A. Es vedada su reproducción en el todo o en parte sin mencionar su autoría, así como la alteración de su contenido o contexto. Todas las especificaciones están sujetas a cambios sin previo aviso. Las imágenes son meramente ilustrativas.

ESTANTERÍA NORMAL 2U

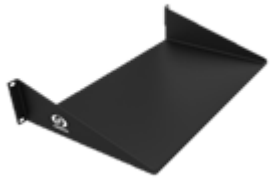

Tipo del Producto	ACCESORIO PARA INFRAESTRUCTURA DE TELECOMUNICACIONES
Familia del Producto	FISACESSO
Padrón	RoHS Compliant

Aplicaciones	
Ambiente de Instalación	Interno
Ambiente de Operación	Interno no agresivo
Compatibilidad	Racks 19"
Garantía	12 meses
Ventajas	• Alojamientos de los equipos de la red. • Soporta hasta 40kg. • Permite la fijación en un rack abierto, cerrado y bracket de pared. • Acabado en pintura epoxi de alta resistencia a rayados. • Puede ser fijada directamente en la pared.
Características constructivas	
Ancho	482.6 mm
Largo	88.10mm (2U)
Profundidad	290mm
Material del cuerpo del producto	Acero SAE1020
Espesura de chapa	1.5mm
Color	Negro
Tipo de pintura	Epoxi
Espesura de tinta	0.1mm
Accesorios Incluidos	
Acessorio	Tornillos
Embalaje	

Ese informativo es de autoría y propiedad exclusiva de Furukawa Industrial S.A. Es vedada su reproducción en el todo o en parte sin mencionar su autoría, así como la alteración de su contenido o contexto. Todas las especificaciones están sujetas a cambios sin previo aviso. Las imágenes son meramente ilustrativas.

Tipo de Embalaje	Cartón
Cantidad por caja (gift)	01 pieza
Cantidad por caja (carton)	25 piezas
Lote mínimo	01 pieza
Dimensión (Ancho*Alto*Largo)	480 x 124 x 400 mm
Soluciones Relacionadas	Gerenciamento de cables y accesorios.
Normas Aplicables	
Norma	TIA/EIA - 569 C - COMMERCIAL BUILDING STANDARD FOR TELECOMMUNICATIONS PATHWAYS AND SPACES

FURUKAWA

Ese informativo es de autoría y propriedad exclusiva de Furukawa Industrial S.A. Es vedada su reproducción en el todo o en parte sin mencionar su autoría, así como la alteración de su contenido o contexto. Todas las especificaciones están sujetas a cambios sin previo aviso. Las imágenes son meramente ilustrativas.

ESTANTERÍA VENTILADA 2U

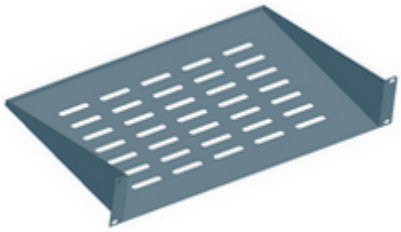

Tipo del Producto	ACCESORIO PARA INFRAESTRUCTURA DE TELECOMUNICACIONES
Familia del Producto	FISACESSO
Padrón	RoHS Compliant

Aplicaciones	
Ambiente de Instalación	Interno
Ambiente de Operación	Interno no agresivo
Compatibilidad	Racks 19"
Garantía	12 meses
Ventajas	• Alojamientos de los equipos de la red. • Soporta hasta 40kg. • Permite la fijación en un rack abierto, cerrado y bracket de pared. • Acabado en pintura epoxi de alta resistencia a rayados. • Puede ser fijada directamente en la pared.
Características constructivas	
Ancho	482mm
Largo	88,10mm (2U)
Profundidad	290mm
Material del cuerpo del producto	Acero SAE1020
Espesura de chapa	1,5mm
Color	Negro
Tipo de pintura	Epoxi
Espesura de tinta	0,1mm
Accesorios Incluidos	
Acessorio	Tornillos
Embalaje	
Tipo de Embalaje	Papelón

FURUKAWA

Ese informativo es de autoría y propiedad exclusiva de Furukawa Industrial S.A. Es vedada su reproducción en el todo o en parte sin mencionar su autoría, así como la alteración de su contenido o contexto. Todas las especificaciones están sujetas a cambios sin previo aviso. Las imágenes son meramente ilustrativas.

Cantidad por caja (gift)	01 pieza
Cantidad por caja (carton)	01 pieza
Lote mínimo	01 pieza
Dimensión (Ancho*Alto*Largo)	480 x 124 x 400 mm
Soluciones Relacionadas	Gerenciamento de cables y accesorios.
Normas Aplicables	
Norma	TIA/EIA - 569 B - COMMERCIAL BUILDING STANDARD FOR TELECOMMUNICATIONS PATHWAYS AND SPACES

FURUKAWA

Ese informativo es de autoría y propriedad exclusiva de Furukawa Industrial S.A. Es vedada su reproducción en el todo o en parte sin mencionar su autoría, así como la alteración de su contenido o contexto. Todas las especificaciones están sujetas a cambios sin previo aviso. Las imágenes son meramente ilustrativas.

ESTANTERÍA ESTENDIDA 2U

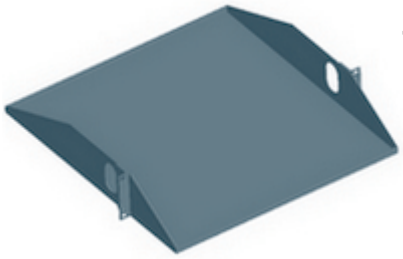

Tipo del Producto	ACCESORIO PARA INFRAESTRUCTURA DE TELECOMUNICACIONES
Familia del Producto	FISACESSO
Padrón	RoHS Compliant

Aplicaciones	
Ambiente de Instalación	Interno
Ambiente de Operación	Interno no agresivo
Compatibilidad	Racks 19"
Garantía	12 meses
Ventajas	• Ajolamiento de equipos de la red. • Soporta hasta 40kg. • Permite la fijación en un rack abierto, cerrado y bracket de pared. • Acabado en pintura epoxi de alta resistencia a rayados.
Características constructivas	
Ancho	482mm
Largo	88,10mm (2U)
Profundidad	482mm
Material del cuerpo del producto	Acero SAE1020
Espesura de chapa	1,5mm
Color	Negro
Tipo de pintura	Epoxi
Espesura de tinta	0,1mm
Accesorios Incluidos	
Acessorio	Tornillos
Tipo de Embalaje	Papelón
Cantidad por caja (gift)	01 pieza

FURUKAWA

Ese informativo es de autoría y propiedad exclusiva de Furukawa Industrial S.A. Es vedada su reproducción en el todo o en parte sin mencionar su autoría, así como la alteración de su contenido o contexto. Todas las especificaciones están sujetas a cambios sin previo aviso. Las imágenes son meramente ilustrativas.

Cantidad por caja (carton)	01 pieza
Lote mínimo	01 pieza
Dimensión (Ancho*Alto*Largo)	502 x 116 x 486 mm
Soluciones Relacionadas	Gerenciamento de cables y accesorios.
Normas Aplicables	
Norma	TIA/EIA - 569 B - COMMERCIAL BUILDING STANDARD FOR TELECOMMUNICATIONS PATHWAYS AND SPACES

FURUKAWA

Ese informativo es de autoría y propriedad exclusiva de Furukawa Industrial S.A. Es vedada su reproducción en el todo o en parte sin mencionar su autoría, así como la alteración de su contenido o contexto. Todas las especificaciones están sujetas a cambios sin previo aviso. Las imágenes son meramente ilustrativas.

Iconos de identificación

Tipo del Producto	ACCESORIO PARA INFRAESTRUCTURA DE TELECOMUNICACIONES
Familia del Producto	FISACESSO
Padrón	RoHS Compliant

Aplicaciones

Ambiente de Operación	Interno no agresivo
Compatibilidad	Todos los productos de la línea FISACESSO.
Garantía	12 meses
Garantía Extendida	15 o 25 años
Ventajas	Sistemas de Cableado Estructurado, para cableado horizontal o secundario, uso interno, en las salas de telecomunicaciones, puntos de distribución (puntos de consolidación) o en puntos de acceso en la área de trabajo, para identificación de los servicios de telecomunicaciones, con la codificación de colores (según la norma ANSI/TIA/EIA 606), en los conectores y paneles de distribución (patch panels y paneles de acceso frontal).

Características constructivas

Ancho	7,2 mm
Largo	11,1 mm
Profundidad	1,5 mm
Material del cuerpo del producto	TermoPlástico

Color

Color del icono	Acción (Área)
Naranja	Punto de demarcación
Verde	Conexión de Rede del Lado del Cliente
Violeta	Equipamiento Común
Blanco	"Backbone" Nivel 1
Gris	"Backbone" Nivel 2
Azul	Cableado Horizontal
Marrón	"Backbone" entre Edificios
Amarillo	Circuitos auxiliares
Rojo	Sistemas de Telefonía

Cantidad de posiciones	01 posición

Ese informativo es de autoría y propiedad exclusiva de Furukawa Industrial S.A. Es vedada su reproducción en el todo o en parte sin mencionar su autoría, así como la alteración de su contenido o contexto. Todas las especificaciones están sujetas a cambios sin previo aviso. Las imágenes son meramente ilustrativas.

Embalaje	
Tipo de Embalaje	Bolsa de plástico
Cantidad por caja (gift)	50 piezas
Cantidad por caja (carton)	20 gifts
Lote mínimo	50 piezas o 1 gift
Dimensión (Ancho*Alto*Largo)	13 x 13 x 0,1 mm
Soluciones Relacionadas	Gerenciamento de cables y accesorios.
Normas Aplicables	
Norma	ANSI/TIA/EIA 606

FURUKAWA

Ese informativo es de autoría y propriedad exclusiva de Furukawa Industrial S.A. Es vedada su reproducción en el todo o en parte sin mencionar su autoría, así como la alteración de su contenido o contexto. Todas las especificaciones están sujetas a cambios sin previo aviso. Las imágenes son meramente ilustrativas.

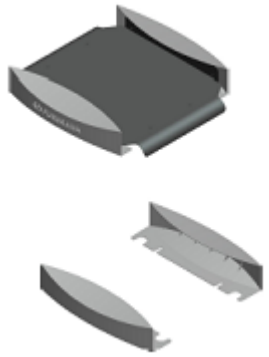

BANDEJA SUPERIOR E INFERIOR ITMAX

Tipo del Producto	ACCESORIO PARA INFRAESTRUCTURA DE TELECOMUNICACIONES
Familia del Producto	FISACESSO
Padrón	RoHS Compliant

Aplicaciones

Ambiente de Instalación	Interno
Ambiente de Operación	Interno no agresivo
Compatibilidad	Racks ITMAX 19"
Garantía	12 meses

Ventajas

- Suministrado el conjunto: Ordenador Superior e Inferior de Cables;
- Guía superior com base fabricada en acero y aletas laterales en material termoplástico;
- Guía inferior compuesto por dos partes (frontal y trasero) que son fijados el la base del rack;
- Guía superior con pintura epoxi de alta resistencia a rayados en el color negro;
- Producto resistente y protegido contra corrosión, para las condiciones especificadas de uso en ambiente interno (EIA-569);
- Proyetcado para ser fixación en la parte superior del rack, sin ocupar ningún espacio útil;
- Compatible con los Racks ITMAX de 2 y 4 columnas;
- Bandeja Superior com soporte a pasage y acomodación de 1110 cables UTP Cat.5e, 860 cables UTP CAT.6 o 420 cabos UTP Cat.6A (taja de ocupación 50%);
- Producto proyetado para alta densidad.

Características constructivas

Ancho	630mm (Ordenador Superior e Inferior)
Largo	115mm (Ordenador Superior e Inferior)
Profundidad	605mm (Bandeja Superior) 170mm (Bandeja Inferior)
Material del cuerpo del producto	Acero SAE1020 y Termoplástico de alto impacto
Espesura de chapa	2,0mm (Base del Guía Superior)

Ese informativo es de autoría y propriedad exclusiva de Furukawa Industrial S.A. Es vedada su reproducción en el todo o en parte sin mencionar su autoría, así como la alteración de su contenido o contexto. Todas las especificaciones están sujetas a cambios sin previo aviso. Las imágenes son meramente ilustrativas.

Color	Negro / Gris
Tipo de pintura	Epoxi (Base del Guía Superior)
Espesura de tinta	0,1mm
Accesorios Incluidos	Tornillos de fijación
Tipo de Embalaje	Cartón
Cantidad por caja (gift)	01 Conjunto
Cantidad por caja (carton)	01 conjunto
Lote mínimo	01 conjunto
Dimensión (Ancho*Alto*Largo)	650 x 550 x 200mm
Peso por gift	8,5 kg
Soluciones Relacionadas	Gerenciamento de cables y accesorios.
Normas Aplicables	
Norma	TIA/EIA - 569 C - COMMERCIAL BUILDING STANDARD FOR TELECOMMUNICATIONS PATHWAYS AND SPACES TIA/EIA - 310 E - CABINETS, RACKS, PANELS, AND ASSOCIATED EQUIPAMENT
Notas	**Partes componentes**: A - Bandeja metálica (1pç.) B - Bandeja plástica superior (2 pçs.) C - Bandeja plástica inferior (2 pçs.) D - Tornillo Allen M5x10 (8 pçs.) E - Tornillo Allen M5x16 (8 pçs.) **Imágenes que siguen son solamente ilustrativas.**

FURUKAWA

Ese informativo es de autoría y propriedad exclusiva de Furukawa Industrial S.A. Es vedada su reproducción en el todo o en parte sin mencionar su autoría, así como la alteración de su contenido o contexto. Todas las especificaciones están sujetas a cambios sin previo aviso. Las imágenes son meramente ilustrativas.

Nota

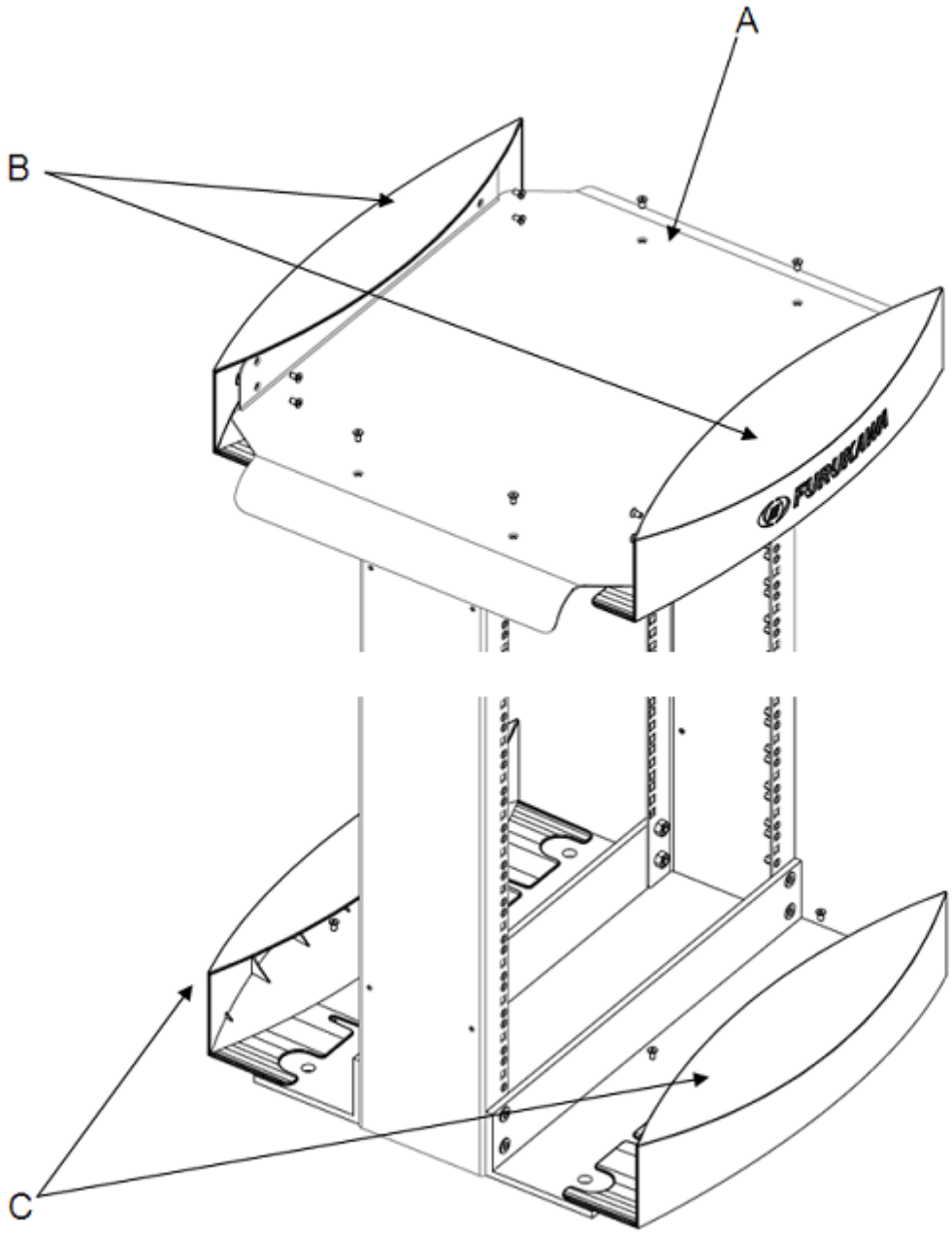

Ese informativo es de autoría y propiedad exclusiva de Furukawa Industrial S.A. Es vedada su reproducción en el todo o en parte sin mencionar su autoría, así como la alteración de su contenido o contexto. Todas las especificaciones están sujetas a cambios sin previo aviso. Las imágenes son meramente ilustrativas.

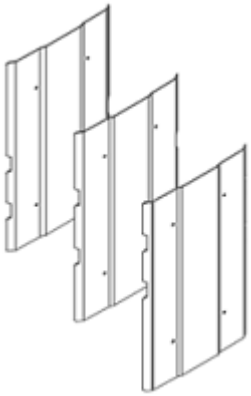

PANEL FINAL - ORGANIZADOR VERTICAL ITMAX

Tipo del Producto	ACCESORIO PARA INFRAESTRUCTURA DE TELECOMUNICACIONES
Familia del Producto	FISACESSO
Padrón	RoHS Compliant

Aplicaciones

Ambiente de Instalación	Interno
Ambiente de Operación	Interno no agresivo
Compatibilidad	Organizador de Cables Vertical 200MM ITMAX Organizador de Cables Vertical 315MM ITMAX
Garantía	12 meses

Ventajas

- Fabricado en alumínio;
- Acabado en pintura epoxi de alta resistencia a rayados de color negro y protegido contra corrosión para las condiciones especificadas de uso en ambientes internos (EIA - 569);
- Suministrado con los tornillos de fijación;
- Compatible con los ordenadores verticales de cables de 200mm y 315mm;
- Suministrado en 3 partes con el objetivo de facilitar el transporte y montaje;
- Permite un mejor acabado el los racks final de línea.

Características constructivas

Ancho	452mm
Largo	2150mm (Montada)
Profundidad	27mm
Material del cuerpo del producto	Aluminio
Color	Negro
Tipo de pintura	Epoxi

Accesorios Incluidos

Acessorio	Tornillos de fijación

Embalaje

Ese informativo es de autoría y propriedad exclusiva de Furukawa Industrial S.A. Es vedada su reproducción en el todo o en parte sin mencionar su autoría, así como la alteración de su contenido o contexto. Todas las especificaciones están sujetas a cambios sin previo aviso. Las imágenes son meramente ilustrativas.

Tipo de Embalaje	Cartón
Cantidad por caja (gift)	01 pieza
Cantidad por caja (carton)	01 pieza
Lote mínimo	01 pieza
Dimensión (Ancho*Alto*Largo)	820 x 150 x 525 mm
Peso por gift	5 kg
Soluciones Relacionadas	Gerenciamento de cables y accesorios.
Normas Aplicables	
Norma	TIA/EIA - 569 B - COMMERCIAL BUILDING STANDARD FOR TELECOMMUNICATIONS PATHWAYS AND SPACES TIA/EIA - 310 E - CABINETS, RACKS, PANELS, AND ASSOCIATED EQUIPAMENT
Notas	**Imágenes que siguen son solamente ilustrativas.**
Nota	

Ese informativo es de autoría y propriedad exclusiva de Furukawa Industrial S.A. Es vedada su reproducción en el todo o en parte sin mencionar su autoría, así como la alteración de su contenido o contexto. Todas las especificaciones están sujetas a cambios sin previo aviso. Las imágenes son meramente ilustrativas.

KIT 3x PLACAS LGX 6 POSICIONES PARA RJ45

Tipo del Producto	ACCESORIO PARA INFRAESTRUCTURA DE TELECOMUNICACIONES
Familia del Producto	FISACESSO
Padrón	RoHS Compliant

Aplicaciones

Ambiente de Instalación	Interno
Ambiente de Operación	Interno no agresivo
Compatibilidad	Patch Panel Modular LGX
Garantía	12 meses

Ventajas

- Fabricado en acero;
- Acabado en pintura epoxi de alta resistencia a rayados, en color negra;
- Producto resistente y protegido contra corrosión, para las condiciones especificadas de uso em ambientes internos (EIA-569);
- Las posiciones son numeradas permitiendo la identificación de los conectores;
- Encaje compatible con toda la línea de conectores hembra UTP de categoria 5e, 6 y 6A;
- Suministrado sin los conectores (descargado);
- Comercializado en un kit de 03 placas.

Características constructivas

Ancho	129.6 mm
Largo	29.2 mm
Material del cuerpo del producto	Acero SAE1020
Espesura de chapa	1.5mm
Color	Negro
Espesura de tinta	0.1mm
Tipo del conector	RJ-45

Accesorios Incluidos

Ese informativo es de autoría y propriedad exclusiva de Furukawa Industrial S.A. Es vedada su reproducción en el todo o en parte sin mencionar su autoría, así como la alteración de su contenido o contexto. Todas las especificaciones están sujetas a cambios sin previo aviso. Las imágenes son meramente ilustrativas.

Acessorio	Estaquillas de fijación
Embalaje	
Tipo de Embalaje	Cartón
Cantidad por caja (gift)	01 kit (03 placas)
Lote mínimo	01 Kit
Soluciones Relacionadas	Gerenciamento de cables y accesorios.
Normas Aplicables	
Norma	TIA/EIA - 569 C - COMMERCIAL BUILDING STANDARD FOR TELECOMMUNICATIONS PATHWAYS AND SPACES TIA/EIA - 310 E - CABINETS, RACKS, PANELS, AND ASSOCIATED EQUIPAMENT

FURUKAWA

Ese informativo es de autoría y propriedad exclusiva de Furukawa Industrial S.A. Es vedada su reproducción en el todo o en parte sin mencionar su autoría, así como la alteración de su contenido o contexto. Todas las especificaciones están sujetas a cambios sin previo aviso. Las imágenes son meramente ilustrativas.

PLACA LGX PARA ADAPTADORES ÓPTICOS(ACERO)

Tipo del Producto	Distribuidor Interno Óptico
Familia del Producto	TeraLan

Tipo de Producto	RoHS Compliant
Descripción	Los kits placas LGX son soportes para los adaptadores ópticos.
Aplicaciones	
Ambiente de Instalación	Interno
Compatibilidad	DIO modelo HDMOD, DIO B48, DIO Modular LGX, Patch Panel LGX, DIO LST1U-072-07, ZDA y Ponto de Consolidação LGX (1, 2 e 4 posiciones)
Garantía	12 meses

Ventajas

- Fabricado en acero;
- Acabado en pintura epoxi de alta resistencia a rayados, en color negra;
- Producto resistente y protegido contra corrosión, para las condiciones especificadas de uso en ambientes internos (TI/EIA 569B);
- Producto desarrollado para aplicaciones con alta densidad de conectores;
- As posiciones son numeradas permitiendo la identificación de los conectores;
- Encaje compatible con toda la línea de conectores SC, MT-RJ, LC-Duplex,MPO , FC y ST;
- Suministrado sin los conectores (descargado);
- Disponible con el modelo panel de cierre;
- Comercializado en un kit con 03 placas.

Características constructivas	
Largo	29,2 mm
Ancho	129,6 mm
Tipo de pintura	Placa en acero: Pintura epoxi de alta resistencia a rayados
Espesura de chapa	Acero: 1,5mm
Espesura de tinta	Acero: 0,1 mm
Color	Negro
Tipo del conector	LC Dúplex, SC, MT-RJ y MPO.

Ese informativo es de autoría y propriedad exclusiva de Furukawa Industrial S.A. Es vedada su reproducción en el todo o en parte sin mencionar su autoría, así como la alteración de su contenido o contexto. Todas las especificaciones están sujetas a cambios sin previo aviso. Las imágenes son meramente ilustrativas.

Cantidad de posiciones	06 posiciones SC/LC 08 posiciones SC/LC 12 posiciones SC/LC 06 posiciones MPO
Material del cuerpo del producto	Acero SAE1020
Accesorios Incluidos	Estaquillas de fijación No acompaña los adaptadores ópticos
Padrón de Montaje	
Tipo de Embalaje	Papelón
Cantidad por caja (gift)	01 kit (3 placas)
Lote mínimo	01 Kit
Soluciones Relacionadas	Administración de accesorios ópticos
Estándares y Certificaciones	
Norma	ANSI/TIA/EIA 569-A
Notas	
Nota	* LGX es una marca registrada de la Furukawa Electric North América Inc.

Ese informativo es de autoría y propiedad exclusiva de Furukawa Industrial S.A. Es vedada su reproducción en el todo o en parte sin mencionar su autoría, así como la alteración de su contenido o contexto. Todas las especificaciones están sujetas a cambios sin previo aviso. Las imágenes son meramente ilustrativas.

PLACA LGX PARA ADAPTADORES ÓPTICOS (PLÁSTICO)

Tipo del Producto	Bandeja para Fibra Optica
Familia del Producto	TeraLan

Descripción	Los kits placas LGX son soportes para los adaptadores ópticos.
Aplicaciones	
Ambiente de Instalación	Interno
Compatibilidad	DIO modelo HDMOD, DIO B48, DIO Modular LGX, Patch Panel LGX, DIO LST1U-072-07, ZDA y Ponto de Consolidação LGX (1, 2 e 4 posiciones)
Garantía	12 meses
Ventajas	• Fabricado en termoplastico; • Producto desarrollado para aplicaciones con alta densidad de conectores; • As posiciones son numeradas permitiendo la identificación de los conectores; • Encaje compatible con toda la línea de conectores SC, MT-RJ, LC-Duplex y MPO; • Suministrado sin los conectores (descargado); • Comercializado en un kit con 03 placas; • Suministrado en opciones de 06/08/12 posiciones LC/SC y 6 posiciones MPO.
Características constructivas	
Largo	29.2 mm
Ancho	129.6 mm
Tipo de pintura	Termoplástico de alto impacto UL 94 V-0
Color	Negro
Tipo del conector	LC Dúplex, SC, MT-RJ y MPO.
Cantidad de posiciones	06 posiciones SC/LC 08 posiciones SC/LC 12 posiciones SC/LC 06 posiciones MPO
Material del cuerpo del producto	Plástico

Ese informativo es de autoría y propiedad exclusiva de Furukawa Industrial S.A. Es vedada su reproducción en el todo o en parte sin mencionar su autoría, así como la alteración de su contenido o contexto. Todas las especificaciones están sujetas a cambios sin previo aviso. Las imágenes son meramente ilustrativas.

Accesorios Incluidos	Estaquillas de fijación No acompaña los adaptadores ópticos
Padrón de Montaje	
Tipo de Embalaje	Cartón
Cantidad por caja (gift)	01 kit (3 placas)
Lote mínimo	01 Kit
Soluciones Relacionadas	Administración de accesorios ópticos
Estándares y Certificaciones	
Norma	ANSI/TIA/EIA 569-A
Notas	
Nota	* LGX es una marca registrada de la Furukawa Electric North América Inc.

FURUKAWA

Ese informativo es de autoría y propiedad exclusiva de Furukawa Industrial S.A. Es vedada su reproducción en el todo o en parte sin mencionar su autoría, así como la alteración de su contenido o contexto. Todas las especificaciones están sujetas a cambios sin previo aviso. Las imágenes son meramente ilustrativas.

SOPORTE DE ANCLAJE PARA CABLES

Tipo del Producto	ACCESORIO PARA INFRAESTRUCTURA DE TELECOMUNICACIONES
Familia del Producto	FISACESSO
Padrón	RoHS Compliant

Aplicaciones	
Ambiente de Instalación	Interno
Ambiente de Operación	Interno no agresivo
Compatibilidad	Service cables Rack abiertos 36 y 44U Guías verticales cerradas
Garantía	12 meses
Ventajas	• Fabricado en acero; • Acabado en pintura epoxi de alta resistencia a rayados, en color negra; • Producto resistente y protegido contra corrosión, para las condiciones especificadas de uso en ambientes internos (EIA-569); • Permite la instalación en rack o guía vertical; • Posee una capacidad de 6 cables; • Perfectamente adaptado para Service cables; • Suministrado con tornillos para fijación en el bastidor y abrazaderas para fijación de los cables.
Características constructivas	
Ancho	25 mm
Largo	88 mm
Profundidad	126 mm
Carga máxima admisible	6 Service cables
Material del cuerpo del producto	Acero SAE1020
Espesura de chapa	2mm
Color	Negro
Tipo de pintura	Epoxi

Ese informativo es de autoría y propiedad exclusiva de Furukawa Industrial S.A. Es vedada su reproducción en el todo o en parte sin mencionar su autoría, así como la alteración de su contenido o contexto. Todas las especificaciones están sujetas a cambios sin previo aviso. Las imágenes son meramente ilustrativas.

Espesura de tinta	80µ
Cantidad de posiciones	06 posiciones
Accesorios Incluidos	
Acessorio	Tornillos de fijación Abrazaderas Hellerman
Embalaje	
Tipo de Embalaje	Papelón
Cantidad por caja (gift)	01 pieza
Cantidad por caja (carton)	08 piezas
Lote mínimo	01 pieza
Peso	0.25 kg
Soluciones Relacionadas	Data Center, Commercial Building, Gobierno / Finanzas, Salud, Educación
Normas Aplicables	
Norma	TIA/EIA - 310 E - CABINETS, RACKS, PANELS, AND ASSOCIATED EQUIPAMENT TIA/EIA 568-B Commercial Building Telecommunications Cabling Standard

Ese informativo es de autoría y propriedad exclusiva de Furukawa Industrial S.A. Es vedada su reproducción en el todo o en parte sin mencionar su autoría, así como la alteración de su contenido o contexto. Todas las especificaciones están sujetas a cambios sin previo aviso. Las imágenes son meramente ilustrativas.

Tapa Ciega 1/2U

Tipo del Producto	ACCESORIO PARA INFRAESTRUCTURA DE TELECOMUNICACIONES
Familia del Producto	FISACESSO
Padrón	RoHS Compliant
Aplicaciones	
Ambiente de Instalación	Interno
Ambiente de Operación	Interno no agresivo
Compatibilidad	Racks 19"
Garantía	12 meses

Ventajas

- Confeccionado en acero.
- Acabado en pintura epoxi de alta resistencia a rayados en color negro.
- Producto resistente y protegido contra corrosión, para las condiciones especificadas de uso en ambientes internos (TIA/EIA-569B).
- Ancho padrón de 19", conforme los requisitos del estándar ANSI/TIA/EIA-310E.

Características constructivas	
Ancho	482,6 mm
Largo	22,2mm (1/2U)
Material del cuerpo del producto	Acero SAE1020
Espesura de chapa	1mm
Color	Negro
Tipo de pintura	Epoxi
Espesura de tinta	0,1mm
Accesorios Incluidos	
Acessorio	Tornillos
Embalaje	
Tipo de Embalaje	Cartón
Cantidad por caja (gift)	01 pieza

FURUKAWA

Ese informativo es de autoría y propiedad exclusiva de Furukawa Industrial S.A. Es vedada su reproducción en el todo o en parte sin mencionar su autoría, así como la alteración de su contenido o contexto. Todas las especificaciones están sujetas a cambios sin previo aviso. Las imágenes son meramente ilustrativas.

Lote mínimo	01 pieza
Soluciones Relacionadas	Gerenciamento de cables y accesorios.
Normas Aplicables	
Norma	TIA/EIA - 569 C - COMMERCIAL BUILDING STANDARD FOR TELECOMMUNICATIONS PATHWAYS AND SPACES

FURUKAWA

Ese informativo es de autoría y propriedad exclusiva de Furukawa Industrial S.A. Es vedada su reproducción en el todo o en parte sin mencionar su autoría, así como la alteración de su contenido o contexto. Todas las especificaciones están sujetas a cambios sin previo aviso. Las imágenes son meramente ilustrativas.

TABLERO DE CIERRE 1U

Tipo del Producto	ACCESORIO PARA INFRAESTRUCTURA DE TELECOMUNICACIONES
Familia del Producto	FISACESSO
Padrón	RoHS Compliant

Aplicaciones

Ambiente de Instalación	Interno
Ambiente de Operación	Interno no agresivo
Compatibilidad	Racks 19"
Garantía	12 meses

Ventajas

- Confeccionado en acero.
- Acabado en pintura epoxi de alta resistencia a rayados en color negro.
- Producto resistente y protegido contra corrosión, para las condiciones especificadas de uso en ambientes internos (TIA/EIA-569C).
- Ancho padrón de 19", conforme los requisitos del estándar ANSI/TIA/EIA-310E.

Características constructivas

Ancho	482.6 mm
Largo	44.45mm (1U)
Profundidad	12mm
Material del cuerpo del producto	Acero SAE1020
Espesura de chapa	1,2mm
Color	Negro - RAL 9005
Tipo de pintura	Epoxi
Espesura de tinta	0.1mm

Accesorios Incluidos

Acessorio	Tornillos

Ese informativo es de autoría y propriedad exclusiva de Furukawa Industrial S.A. Es vedada su reproducción en el todo o en parte sin mencionar su autoría, así como la alteración de su contenido o contexto. Todas las especificaciones están sujetas a cambios sin previo aviso. Las imágenes son meramente ilustrativas.

Embalaje

Tipo de Embalaje	Cartón
Cantidad por caja (gift)	01 pieza
Cantidad por caja (carton)	25 piezas
Lote mínimo	01 pieza
Dimensión (Ancho*Alto*Largo)	495 x 54 x 105 mm
Soluciones Relacionadas	Gerenciamento de cables y accesorios.

Normas Aplicables

Norma	TIA/EIA - 569 C - COMMERCIAL BUILDING STANDARD FOR TELECOMMUNICATIONS PATHWAYS AND SPACES

FURUKAWA

Ese informativo es de autoría y propriedad exclusiva de Furukawa Industrial S.A. Es vedada su reproducción en el todo o en parte sin mencionar su autoría, así como la alteración de su contenido o contexto. Todas las especificaciones están sujetas a cambios sin previo aviso. Las imágenes son meramente ilustrativas.

TABLERO DE CIERRE 4U

Tipo del Producto	ACCESORIO PARA INFRAESTRUCTURA DE TELECOMUNICACIONES
Familia del Producto	FISACESSO
Padrón	RoHS Compliant

Aplicaciones	
Ambiente de Instalación	Interno
Ambiente de Operación	Interno no agresivo
Compatibilidad	Racks 19"
Garantía	12 meses

Ventajas

- Confeccionado en acero.
- Acabado en pintura epoxi de alta resistencia a rayados en color negro.
- Producto resistente y protegido contra corrosión, para las condiciones especificadas de uso en ambientes internos (TIA/EIA-569C).
- Ancho padrón de 19", conforme los requisitos del estándar ANSI/TIA/EIA-310E.

Características constructivas	
Ancho	482.6 mm
Largo	177,8mm
Profundidad	12mm
Material del cuerpo del producto	Acero SAE1020
Espesura de chapa	1,2mm
Color	Negro
Tipo de pintura	Epoxi
Espesura de tinta	0.1mm
Accesorios Incluidos	
Acessorio	Tornillos

Ese informativo es de autoría y propriedad exclusiva de Furukawa Industrial S.A. Es vedada su reproducción en el todo o en parte sin mencionar su autoría, así como la alteración de su contenido o contexto. Todas las especificaciones están sujetas a cambios sin previo aviso. Las imágenes son meramente ilustrativas.

Embalaje

Tipo de Embalaje	Cartón
Cantidad por caja (gift)	01 pieza
Cantidad por caja (carton)	25 piezas
Lote mínimo	01 pieza
Dimensión (Ancho*Alto*Largo)	490 x 55 x 248 mm
Soluciones Relacionadas	Gerenciamento de cables y accesorios.

Normas Aplicables

Norma	TIA/EIA - 569 C - COMMERCIAL BUILDING STANDARD FOR TELECOMMUNICATIONS PATHWAYS AND SPACES

FURUKAWA

Ese informativo es de autoría y propriedad exclusiva de Furukawa Industrial S.A. Es vedada su reproducción en el todo o en parte sin mencionar su autoría, así como la alteración de su contenido o contexto. Todas las especificaciones están sujetas a cambios sin previo aviso. Las imágenes son meramente ilustrativas.

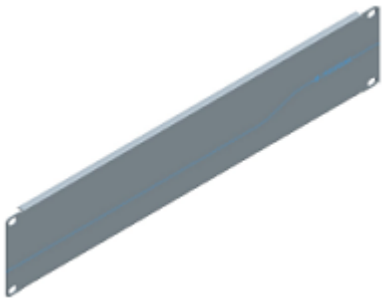

TABLERO DE CIERRE 2U

Tipo del Producto	ACCESORIO PARA INFRAESTRUCTURA DE TELECOMUNICACIONES
Familia del Producto	FISACESSO
Padrón	RoHS Compliant

Aplicaciones

Ambiente de Instalación	Interno
Ambiente de Operación	Interno no agresivo
Compatibilidad	Racks 19"
Garantía	12 meses

Ventajas

- Confeccionado en acero.
- Acabado en pintura epoxi de alta resistencia a rayados en color negro.
- Producto resistente y protegido contra corrosión, para las condiciones especificadas de uso en ambientes internos (TIA/EIA-569B).
- Ancho padrón de 19", conforme los requisitos del estándar ANSI/TIA/EIA-310E.

Características constructivas

Ancho	482mm
Largo	88,10mm (2U)
Profundidad	07 mm
Material del cuerpo del producto	Acero SAE1020
Espesura de chapa	1,2mm
Color	Negro
Tipo de pintura	Epoxi
Espesura de tinta	0,1mm

Accesorios Incluidos

Acessorio	Tornillos

Ese informativo es de autoría y propriedad exclusiva de Furukawa Industrial S.A. Es vedada su reproducción en el todo o en parte sin mencionar su autoría, así como la alteración de su contenido o contexto. Todas las especificaciones están sujetas a cambios sin previo aviso. Las imágenes son meramente ilustrativas.

Embalaje

Tipo de Embalaje	Papelón
Cantidad por caja (gift)	01 pieza
Cantidad por caja (carton)	01 pieza
Lote mínimo	01 pieza
Soluciones Relacionadas	Gerenciamento de cables y accesorios.

Normas Aplicables

Norma	TIA/EIA - 569 B - COMMERCIAL BUILDING STANDARD FOR TELECOMMUNICATIONS PATHWAYS AND SPACES

FURUKAWA

Ese informativo es de autoría y propriedad exclusiva de Furukawa Industrial S.A. Es vedada su reproducción en el todo o en parte sin mencionar su autoría, así como la alteración de su contenido o contexto. Todas las especificaciones están sujetas a cambios sin previo aviso. Las imágenes son meramente ilustrativas.

TABLERO DE CIERRE ANGULAR 1U

Tipo del Producto	ACCESORIO PARA INFRAESTRUCTURA DE TELECOMUNICACIONES
Familia del Producto	FISACESSO
Padrón	RoHS Compliant

Aplicaciones	
Ambiente de Instalación	Interno
Ambiente de Operación	Interno no agresivo
Compatibilidad	Racks 19"
Garantía	12 meses

Ventajas

- Confeccionado en acero;
- Acabado en pintura epóxi de alta resistencia a rayados en color negro;
- Producto resistente y protegido contra corrosión, para las condiciones especificadas de uso en ambientes internos (EIA - 569);
- Identificación del logotipo del fabricante en la parte frontal del producto;
- Ancho padrón de 19", conforme los requisitos del estándar ANSI/TIA/EIA-310D;
- Especificado para utilización en ambiente Data Center.

Características constructivas	
Ancho	482,6mm (19")
Largo	44,45mm (1U)
Profundidad	110mm
Material del cuerpo del producto	Acero SAE1020
Espesura de chapa	1,2mm
Color	Negro
Tipo de pintura	Epoxi
Espesura de tinta	0,1mm
Accesorios Incluidos	
Acessorio	Tornillos

Ese informativo es de autoría y propiedad exclusiva de Furukawa Industrial S.A. Es vedada su reproducción en el todo o en parte sin mencionar su autoría, así como la alteración de su contenido o contexto. Todas las especificaciones están sujetas a cambios sin previo aviso. Las imágenes son meramente ilustrativas.

Embalaje

Tipo de Embalaje	Papelón
Cantidad por caja (gift)	01 pieza
Cantidad por caja (carton)	01 pieza
Lote mínimo	01 pieza
Dimensión (Ancho*Alto*Largo)	515 x 67 x 117mm
Soluciones Relacionadas	Gerenciamento de cables y accesorios.

FURUKAWA

Ese informativo es de autoría y propriedad exclusiva de Furukawa Industrial S.A. Es vedada su reproducción en el todo o en parte sin mencionar su autoría, así como la alteración de su contenido o contexto. Todas las especificaciones están sujetas a cambios sin previo aviso. Las imágenes son meramente ilustrativas.

PANEL DE CIERRE LGX

Tipo del Producto	ACCESORIO PARA INFRAESTRUCTURA DE TELECOMUNICACIONES
Familia del Producto	FISACESSO
Padrón	RoHS Compliant

Aplicaciones

Ambiente de Instalación	Interno
Ambiente de Operación	Interno no agresivo
Compatibilidad	Todos los productos que utilizan el padrón LGX (*) de dimensionamiento (*) LGX - Light Guide Cross-connect: padrón de dimensiones adoptadas para cabling (vea las dimensiones en la especificación). LGX es una marca registrada de Furukawa Eletric North America Inc.
Garantía	12 meses

Ventajas

- Fabricado en acero o en material plástico;
- En color negro;
- Para los productos fabricados en acero, presenta:

Pintura epoxi de alta resistencia a rayados;

- Producto resistente y protegido contra corrosión, para las condiciones especificadas de uso em ambientes internos (EIA-569);
- Posee customización con inscripción Furukawa;
- Suministrado con los elementos de fijación;
- Comercializado en kits de 3 placas.

Características constructivas

Ancho	129,6 mm
Largo	29,2 mm
Material del cuerpo del producto	Acero SAE1020 Plástico de alta resistencia
Espesura de chapa	1,2mm
Color	Negro
Tipo de pintura	Epoxi No aplicable para materiales plásticos.

Ese informativo es de autoría y propriedad exclusiva de Furukawa Industrial S.A. Es vedada su reproducción en el todo o en parte sin mencionar su autoría, así como la alteración de su contenido o contexto. Todas las especificaciones están sujetas a cambios sin previo aviso. Las imágenes son meramente ilustrativas.

Espesura de tinta	80µ
Accesorios Incluidos	
Acessorio	Estaquillas de fijación
Embalaje	
Tipo de Embalaje	Cartón
Cantidad por caja (gift)	01 kit (03 placas)
Cantidad por caja (carton)	36 piezas
Lote mínimo	01 Kit
Dimensión (Ancho*Alto*Largo)	150 x 65 x 65 mm
Soluciones Relacionadas	Gerenciamento de cables y accesorios.
Normas Aplicables	
Norma	TIA/EIA - 569 C - COMMERCIAL BUILDING STANDARD FOR TELECOMMUNICATIONS PATHWAYS AND SPACES TIA/EIA - 310 E - CABINETS, RACKS, PANELS, AND ASSOCIATED EQUIPAMENT

FURUKAWA

Ese informativo es de autoría y propriedad exclusiva de Furukawa Industrial S.A. Es vedada su reproducción en el todo o en parte sin mencionar su autoría, así como la alteración de su contenido o contexto. Todas las especificaciones están sujetas a cambios sin previo aviso. Las imágenes son meramente ilustrativas.

TABLERO DE CIERRE PLÁSTICO 1U

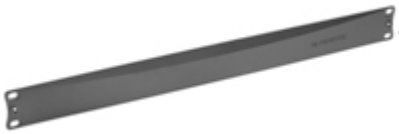

Tipo del Producto	ACCESORIO PARA INFRAESTRUCTURA DE TELECOMUNICACIONES
Familia del Producto	FISACESSO
Padrón	RoHS Compliant

Aplicaciones	
Ambiente de Instalación	Interno
Ambiente de Operación	Interno no agresivo
Compatibilidad	Racks 19"
Garantía	12 meses

Ventajas

- Confeccionado en plástico - ABS Alto Impacto.
- Acabado en pintura texturizada negro.
- Producto de acuerdo con las condiciones especificadas para uso en interiores (TIA/EIA-569B).
- Ancho padrón de 19", conforme los requisitos del estándar ANSI/TIA/EIA-310E.

Características constructivas	
Ancho	482,6 mm
Largo	44,45mm (1U)
Profundidad	28mm
Material del cuerpo del producto	Plástico ABS Alto Impacto
Color	Negro
Tipo de pintura	Pintura Texturizada Negro
Accesorios Incluidos	
Acessorio	Tornillos
Embalaje	
Tipo de Embalaje	Cartón
Cantidad por caja (gift)	05 piezas

Ese informativo es de autoría y propiedad exclusiva de Furukawa Industrial S.A. Es vedada su reproducción en el todo o en parte sin mencionar su autoría, así como la alteración de su contenido o contexto. Todas las especificaciones están sujetas a cambios sin previo aviso. Las imágenes son meramente ilustrativas.

Cantidad por caja (carton)	160 piezas
Lote mínimo	01 pieza
Dimensión (Ancho*Alto*Largo)	510 x 60 x 120 mm (gift box)
Soluciones Relacionadas	Gerenciamento de cables y accesorios.
Normas Aplicables	
Norma	TIA/EIA - 569 B - COMMERCIAL BUILDING STANDARD FOR TELECOMMUNICATIONS PATHWAYS AND SPACES

FURUKAWA

Ese informativo es de autoría y propriedad exclusiva de Furukawa Industrial S.A. Es vedada su reproducción en el todo o en parte sin mencionar su autoría, así como la alteración de su contenido o contexto. Todas las especificaciones están sujetas a cambios sin previo aviso. Las imágenes son meramente ilustrativas.

Tapa de Cierre Angular 1/2U

Tipo del Producto	ACCESORIO PARA INFRAESTRUCTURA DE TELECOMUNICACIONES
Familia del Producto	FISACESSO
Padrón	RoHS Compliant

Aplicaciones

Ambiente de Instalación	Interno
Ambiente de Operación	Interno no agresivo
Compatibilidad	Línea de productos 1/2U
Garantía	12 meses

Ventajas

- Confeccionado en acero;
- Acabado en pintura epóxi de alta resistencia a rayados en color negro;
- Producto resistente y protegido contra corrosión, para las condiciones especificadas de uso en ambientes internos (EIA - 569);
- Ancho padrón de 19", conforme los requisitos del estándar ANSI/TIA/EIA-310E;
- No ocupa ninguna unidad de rack, su construcción permite fijacíon en la misma unidad de rack ocupada por el patch panel.
- Especificado para utilización en ambiente Data Center.

Características constructivas

Ancho	482,6mm (19")
Largo	22,2mm (1/2U)
Material del cuerpo del producto	Acero SAE1020
Espesura de chapa	1mm
Color	Negro
Tipo de pintura	Epoxi
Espesura de tinta	0,1mm

Accesorios Incluidos

Acessorio	Tornillos

FURUKAWA

Ese informativo es de autoría y propiedad exclusiva de Furukawa Industrial S.A. Es vedada su reproducción en el todo o en parte sin mencionar su autoría, así como la alteración de su contenido o contexto. Todas las especificaciones están sujetas a cambios sin previo aviso. Las imágenes son meramente ilustrativas.

Embalaje

Tipo de Embalaje	Cartón
Cantidad por caja (gift)	01 pieza
Lote mínimo	01 pieza
Soluciones Relacionadas	Gerenciamento de cables y accesorios.

FURUKAWA

Ese informativo es de autoría y propriedad exclusiva de Furukawa Industrial S.A. Es vedada su reproducción en el todo o en parte sin mencionar su autoría, así como la alteración de su contenido o contexto. Todas las especificaciones están sujetas a cambios sin previo aviso. Las imágenes son meramente ilustrativas.