ADAPTADOR PARA RIEL DIN

Tipo del Producto	ACCESORIO PARA INFRAESTRUCTURA DE TELECOMUNICACIONES
Familia del Producto	FISACESSO
Padrón	RoHS Compliant

Aplicaciones

Ambiente de Instalación	Interno
Ambiente de Operación	Interno no agresivo
Compatibilidad	Conectores RJ-45 Conjunto adaptadores ópticos
Garantía	12 meses

Ventajas

- Cuerpo en termoplástico de alto impacto que no propaga la llama (UL 94 V-0);
- Pueden ser utilizados lado a lado en riel DIN;
- Posee aterramiento integrado;
- Suministrado en el color gris;
- Compatible con los conectores hembra RJ-45 Furukawa de CAT. 5e, 6 y 6A;
- Posee una tapa integrada de protección contra el ingreso de polvo;
- Posee una ventana de protección para la área de identificación;
- Los conectores hembra se venden en separado.

Características constructivas

Ancho	18 mm sin tapa 21 mm con tapa
Largo	68mm
Profundidad	70 mm
Material del cuerpo del producto	Termoplástico de alto impacto UL 94 V-0
Color	Gris claro
Tipo del conector	RJ-45
Cantidad de posiciones	01 posición

Embalaje

Ese informativo es de autoría y propiedad exclusiva de Furukawa Industrial S.A. Es vedada su reproducción en el todo o en parte sin mencionar su autoría, así como la alteración de su contenido o contexto. Todas las especificaciones están sujetas a cambios sin previo aviso. Las imágenes son meramente ilustrativas.

Tipo de Embalaje	Bolsa de plástico
Cantidad por caja (gift)	01 pieza
Cantidad por caja (carton)	08 gifts
Lote mínimo	01 carton
Soluciones Relacionadas	Data Center, Commercial Building, Gobierno / Finanzas, Salud, Educación
Normas Aplicables	
Norma	TIA/EIA - 569 C - COMMERCIAL BUILDING STANDARD FOR TELECOMMUNICATIONS PATHWAYS AND SPACES TIA/EIA 568-B Commercial Building Telecommunications Cabling Standard

FURUKAWA

Ese informativo es de autoría y propiedad exclusiva de Furukawa Industrial S.A. Es vedada su reproducción en el todo o en parte sin mencionar su autoría, así como la alteración de su contenido o contexto. Todas las especificaciones están sujetas a cambios sin previo aviso. Las imágenes son meramente ilustrativas.

CONJUNTO ADAPTADOR DE FACEPLATE EUROPEU

Tipo del Producto	ACCESORIO PARA INFRAESTRUCTURA DE TELECOMUNICACIONES
Familia del Producto	FISACESSO
Padrón	RoHS Compliant

Aplicaciones	
Ambiente de Instalación	Interno
Ambiente de Operación	Interno no agresivo
Compatibilidad	Conector RJ-45 de Categoría 5e y 6
Garantía	12 meses
Ventajas	• Cuerpo em termoplástico de alto impacto que no propaga la llama (UL 94 V-0); • Compatible solamente con faceplates Legrand Mosaic; • Compatible con los conectores hembra RJ-45 Furukawa de categoria 5e y 6; • Posee una puerta de cierre retratil, protegiendo los contactos del conector contra el ingreso de polvo; • Los conectores hembra se venden en separado.
Características constructivas	
Ancho	22,5 mm
Largo	45 mm
Material del cuerpo del producto	Termoplástico de alto impacto UL 94 V-0
Color	Blanco
Cantidad de posiciones	01 posición
Embalaje	
Tipo de Embalaje	Papelón
Dimensión (Ancho*Alto*Largo)	130 x 220 x 135 mm
Soluciones Relacionadas	Gerenciamento de cables y accesorios.

Ese informativo es de autoría y propriedad exclusiva de Furukawa Industrial S.A. Es vedada su reproducción en el todo o en parte sin mencionar su autoría, así como la alteración de su contenido o contexto. Todas las especificaciones están sujetas a cambios sin previo aviso. Las imágenes son meramente ilustrativas.

Normas Aplicables

Norma	TIA/EIA 568-B Commercial Building Telecommunications Cabling Standard
	TIA/EIA - 569 B - COMMERCIAL BUILDING STANDARD FOR TELECOMMUNICATIONS PATHWAYS AND SPACES
	EIA/TIA 570-B Residencial Telecommunications Infrastructure Standard

FURUKAWA

Ese informativo es de autoría y propiedad exclusiva de Furukawa Industrial S.A. Es vedada su reproducción en el todo o en parte sin mencionar su autoría, así como la alteración de su contenido o contexto. Todas las especificaciones están sujetas a cambios sin previo aviso. Las imágenes son meramente ilustrativas.

CAJA APARENTE INDUSTRIAL 1, 2 Y 4P

Tipo del Producto	ACCESORIO PARA INFRAESTRUCTURA DE TELECOMUNICACIONES
Familia del Producto	FISACESSO
Padrón	RoHS Compliant

Aplicaciones

Ambiente de Instalación	Interno
Ambiente de Operación	Interno no agresivo
Compatibilidad	Todos los productos de la línea FISACESSO.
Garantía	12 meses

Ventajas

- Faceplate en acero inoxidable con sistema de vedamiento perfecto, cumpliendo IP67.
- Pose compartimiento interno para acomodación de reservas y para control y garantía de los radios de curvatura
- Pose entrada para Cable LAN Industrial, con sistema prensa-cables para garantir lo cumplimiento del IP67

Características constructivas

Ancho	128mm
Largo	128mm
Profundidad	66mm
Material del cuerpo del producto	Termoplástico / Acero
Color	Blanca / Metálica
Tipo del conector	RJ-45, IP67
Cantidad de posiciones	01, 02 e 04 posiciones

Accesorios Incluidos

Acessorio	Tornillos

Embalaje

Ese informativo es de autoría y propiedad exclusiva de Furukawa Industrial S.A. Es vedada su reproducción en el todo o en parte sin mencionar su autoría, así como la alteración de su contenido o contexto. Todas las especificaciones están sujetas a cambios sin previo aviso. Las imágenes son meramente ilustrativas.

Tipo de Embalaje	Cartón
Dimensión (Ancho*Alto*Largo)	175 x 53 x 140 mm
Soluciones Relacionadas	Gerenciamento de cables y accesorios.

Ese informativo es de autoría y propriedad exclusiva de Furukawa Industrial S.A. Es vedada su reproducción en el todo o en parte sin mencionar su autoría, así como la alteración de su contenido o contexto. Todas las especificaciones están sujetas a cambios sin previo aviso. Las imágenes son meramente ilustrativas.

CAJA APARENTE MULTIMEDIA 6P MUTOA

Tipo del Producto	ACCESORIO PARA INFRAESTRUCTURA DE TELECOMUNICACIONES
Familia del Producto	FISACESSO
Padrón	RoHS Compliant

Aplicaciones	
Ambiente de Instalación	Interno
Ambiente de Operación	Interno no agresivo
Compatibilidad	Todos los productos de la línea FISACESSO.
Garantía	12 meses
Ventajas	• Capacidad hasta 6 posiciones • Compatible con los adaptadores F y ópticos • Compatible con Keystone Jack Cat.5E y Cat.6 • Producto de fácil instalación y manutención • Cuerpo de termoplástico de alto impacto no propagador de llama (UL 94 V-0). • Posee compartimiento interno para acomodación de reservas y para control y garantía de los radios de curvatura de las fibras ópticas • Posee entrada para canaletas plásticas.
Características constructivas	
Ancho	170mm
Largo	30mm
Profundidad	110mm
Material del cuerpo del producto	Termoplástico ABS de alto impacto
Color	Beige
Tipo del conector	RJ-11, RJ-45, SC, LC, F, tapa ciega
Cantidad de posiciones	06 posiciones
Embalaje	

Ese informativo es de autoría y propiedad exclusiva de Furukawa Industrial S.A. Es vedada su reproducción en el todo o en parte sin mencionar su autoría, así como la alteración de su contenido o contexto. Todas las especificaciones están sujetas a cambios sin previo aviso. Las imágenes son meramente ilustrativas.

Tipo de Embalaje	Cartón
Cantidad por caja (gift)	01 pieza
Cantidad por caja (carton)	10 piezas
Lote mínimo	10 piezas
Dimensión (Ancho*Alto*Largo)	250 x 220 x 195 mm
Soluciones Relacionadas	Gerenciamento de cables y accesorios.

FURUKAWA

Ese informativo es de autoría y propriedad exclusiva de Furukawa Industrial S.A. Es vedada su reproducción en el todo o en parte sin mencionar su autoría, así como la alteración de su contenido o contexto. Todas las especificaciones están sujetas a cambios sin previo aviso. Las imágenes son meramente ilustrativas.

CAJA APARENTE PARA FACEPLATE 4" x 4"

Tipo del Producto	ACCESORIO PARA INFRAESTRUCTURA DE TELECOMUNICACIONES
Familia del Producto	FISACESSO
Padrón	RoHS Compliant

Aplicaciones

Ambiente de Instalación	Interno
Ambiente de Operación	Interno no agresivo
Compatibilidad	Todos los productos de la línea FISACESSO.
Garantía	12 meses

Ventajas

- Totalmente compatible con los Faceplates planos (2 y 4 posiciones) y angulares (caja simples) y Faceplates de 6 posiciones (doble caja).
- Permite, con los Faceplates, la fijación de los conectores y adaptadores para Faceplates y tomadas aparentes, protegiendo mecánicamente estas conexiones.
- Soporta múltiplas aplicaciones.
- Compatible con todos los Faceplates planos para conectores y adaptadores de la línea FCS.
- Suministrado con tornillos para fijación.
- Posee agujeros para fijación en caja de distribución embutida.

Características constructivas

Ancho	116.2 mm
Largo	114mm
Profundidad	48 mm
Material del cuerpo del producto	Termoplástico
Color	Beige e Blanco
Tipo del conector	RJ-11, RJ-45, SC, LC, F, tapa ciega
Cantidad de posiciones	Número de posiciones del faceplate instalado

Ese informativo es de autoría y propiedad exclusiva de Furukawa Industrial S.A. Es vedada su reproducción en el todo o en parte sin mencionar su autoría, así como la alteración de su contenido o contexto. Todas las especificaciones están sujetas a cambios sin previo aviso. Las imágenes son meramente ilustrativas.

Embalaje

Tipo de Embalaje	Cartón
Cantidad por caja (gift)	01 pieza
Cantidad por caja (carton)	08 piezas
Lote mínimo	08 piezas
Dimensión (Ancho*Alto*Largo)	312 x 200 x 210 mm
Soluciones Relacionadas	Gerenciamento de cables y accesorios.
Certificaciones	UL Listed E173971

FURUKAWA

Ese informativo es de autoría y propriedad exclusiva de Furukawa Industrial S.A. Es vedada su reproducción en el todo o en parte sin mencionar su autoría, así como la alteración de su contenido o contexto. Todas las especificaciones están sujetas a cambios sin previo aviso. Las imágenes son meramente ilustrativas.

CAJA APARENTE PARA FACEPLATE 4" x 2"

Tipo del Producto	ACCESORIO PARA INFRAESTRUCTURA DE TELECOMUNICACIONES
Familia del Producto	FISACESSO
Padrón	RoHS Compliant

Aplicaciones

Ambiente de Instalación	Interno
Ambiente de Operación	Interno no agresivo
Compatibilidad	Todos los productos de la línea FISACESSO.
Garantía	12 meses

Ventajas

- Totalmente compatible con los faceplates planos (2 y 4 posiciones).
- Permite, con los faceplates, la fijación de los conectores y adaptadores para faceplates y tomadas aparentes, protegiendo mecánicamente estas conexiones.
- Soporte múltiplas aplicaciones.
- Compatible con todos los faceplates planos para conectores y adaptadores de la línea FCS.
- Fornecido con tornillos para fijación.
- Posee agujeros para fijación en cajas de distribución embutida.

Características constructivas

Ancho	69 mm
Largo	114mm
Profundidad	48 mm
Material del cuerpo del producto	Termoplástico ABS de alto impacto
Color	Beige - Blanca sob consulta
Tipo del conector	RJ-11, RJ-45, SC, LC, F, tapa ciega
Cantidad de posiciones	Número de posiciones del faceplate instalado

Embalaje

FURUKAWA

Ese informativo es de autoría y propiedad exclusiva de Furukawa Industrial S.A. Es vedada su reproducción en el todo o en parte sin mencionar su autoría, así como la alteración de su contenido o contexto. Todas las especificaciones están sujetas a cambios sin previo aviso. Las imágenes son meramente ilustrativas.

Tipo de Embalaje	Cartón
Cantidad por caja (gift)	01 pieza
Cantidad por caja (carton)	08 piezas
Lote mínimo	08 piezas
Dimensión (Ancho*Alto*Largo)	312 x 200 x 210 mm
Soluciones Relacionadas	Gerenciamento de cables y accesorios.
Certificaciones	UL Listed E173971

FURUKAWA

Ese informativo es de autoría y propriedad exclusiva de Furukawa Industrial S.A. Es vedada su reproducción en el todo o en parte sin mencionar su autoría, así como la alteración de su contenido o contexto. Todas las especificaciones están sujetas a cambios sin previo aviso. Las imágenes son meramente ilustrativas.

FACEPLATE ANGULAR 2P

Tipo del Producto	ACCESORIO PARA INFRAESTRUCTURA DE TELECOMUNICACIONES
Familia del Producto	FISACESSO

Aplicaciones	
Ambiente de Instalación	Interno
Ambiente de Operación	Interno no agresivo
Garantía	12 meses
Ventajas	• Con ángulo de 45º, lo que proporciona protección para los conectores, menor curvatura de cables y reducción del esfuerzo sobre el conector. • Dificulta la entrada y la acumulación de polvo. • Cuerpo en termoplástico de alto impacto que no propaga la llama (UL 94 V-0). • Suministrado con tornillos de fijación. • Suministrado en los colores beige y blanco.
Características constructivas	
Ancho	75mm
Largo	75mm
Profundidad	26.8mm
Material del cuerpo del producto	Termoplástico ABS de alto impacto
Color	Beige y Blanco
Tipo del conector	RJ-11, RJ-45 y Tapa Ciega.
Cantidad de posiciones	02 posiciones
Accesorios Incluidos	Tornillos de fijación
Embalaje	
Tipo de Embalaje	Cartón
Cantidad por caja (gift)	01 pieza

Ese informativo es de autoría y propiedad exclusiva de Furukawa Industrial S.A. Es vedada su reproducción en el todo o en parte sin mencionar su autoría, así como la alteración de su contenido o contexto. Todas las especificaciones están sujetas a cambios sin previo aviso. Las imágenes son meramente ilustrativas.

Lote mínimo	80 piezas
Dimensión (Ancho*Alto*Largo)	640 x 310 x 405 mm
Soluciones Relacionadas	Gerenciamento de cables y accesorios.
RoHs Compliant	Este producto está en conformidad con la Directiva Europea RoHS: una medida restrictiva al uso de metales pesados en la producción de los productos y relacionada a la preservación del medio ambiente.

FURUKAWA

Ese informativo es de autoría y propriedad exclusiva de Furukawa Industrial S.A. Es vedada su reproducción en el todo o en parte sin mencionar su autoría, así como la alteración de su contenido o contexto. Todas las especificaciones están sujetas a cambios sin previo aviso. Las imágenes son meramente ilustrativas.

FACEPLATE ANGULAR 8P

Tipo del Producto	ACCESORIO PARA INFRAESTRUCTURA DE TELECOMUNICACIONES
Familia del Producto	FISACESSO
Padrón	RoHS Compliant

Aplicaciones	
Ambiente de Instalación	Interno
Ambiente de Operación	Interno no agresivo
Compatibilidad	Todos los productos de la línea FISACESSO.
Garantía	12 meses
Ventajas	• Cuerpo en termoplástico de alto impacto que no propaga la llama (UL 94 V-0). • Capacidad para hasta 8 conectores, no siendo recomendado para utilización con adaptadores ópticos. • Suministrado con etiquetas de identificación y tornillos de fijación. • Suministrado en los colores beige, blanco y gris.
Características constructivas	
Ancho	116,8mm
Largo	114,5mm
Material del cuerpo del producto	TermoPlástico
Color	Gris, Beige y Blanco
Tipo del conector	RJ-11, RJ-45 y Tapa Ciega.
Cantidad de posiciones	08 posiciones
Embalaje	
Tipo de Embalaje	Papelón
Cantidad por caja (gift)	08 piezas
Cantidad por caja (carton)	01 pieza

Ese informativo es de autoría y propiedad exclusiva de Furukawa Industrial S.A. Es vedada su reproducción en el todo o en parte sin mencionar su autoría, así como la alteración de su contenido o contexto. Todas las especificaciones están sujetas a cambios sin previo aviso. Las imágenes son meramente ilustrativas.

Lote mínimo	08 piezas
Dimensión (Ancho*Alto*Largo)	210 x 125 x 140 mm
Soluciones Relacionadas	Gerenciamento de cables y accesorios.
Certificaciones	UL Listed E173971

FURUKAWA

Ese informativo es de autoría y propriedad exclusiva de Furukawa Industrial S.A. Es vedada su reproducción en el todo o en parte sin mencionar su autoría, así como la alteración de su contenido o contexto. Todas las especificaciones están sujetas a cambios sin previo aviso. Las imágenes son meramente ilustrativas.

FACEPLATE INDUSTRIAL

Tipo del Producto	ACCESORIO PARA INFRAESTRUCTURA DE TELECOMUNICACIONES
Familia del Producto	FISACESSO
Padrón	RoHS Compliant

Aplicaciones	
Ambiente de Instalación	Interno
Ambiente de Operación	Interno no agresivo
Compatibilidad	Todos los productos de la línea FISACESSO.
Garantía	12 meses

Ventajas

- Uso en ambientes críticos, con sistema hermético perfecto en la parte trasera.
- Presenta sistema de proteción que permite aislamiento total contra agentes externos como polvo y humedad.
- Producido en acero inoxidable.
- Suministrado con tornillos de fijación.
- Disponible en configuraciones de 1 y 2 posiciones.
- Posse sistema de vedación en la parte trasera.
- Cumple IP67.

Características constructivas	
Material del cuerpo del producto	Acero inoxidable
Color	Plateado
Tipo del conector	RJ-45
Cantidad de posiciones	01 o 02 posiciones
Accesorios Incluidos	
Acessorio	Tornillos
Embalaje	
Tipo de Embalaje	Papelón

Ese informativo es de autoría y propiedad exclusiva de Furukawa Industrial S.A. Es vedada su reproducción en el todo o en parte sin mencionar su autoría, así como la alteración de su contenido o contexto. Todas las especificaciones están sujetas a cambios sin previo aviso. Las imágenes son meramente ilustrativas.

Dimensión (Ancho*Alto*Largo)	175 x 53 x 140 mm
Soluciones Relacionadas	Gerenciamento de cables y accesorios.
Certificaciones	UL Listed E173971

FURUKAWA

Ese informativo es de autoría y propriedad exclusiva de Furukawa Industrial S.A. Es vedada su reproducción en el todo o en parte sin mencionar su autoría, así como la alteración de su contenido o contexto. Todas las especificaciones están sujetas a cambios sin previo aviso. Las imágenes son meramente ilustrativas.

FACEPLATE PLANO MODULAR

Tipo del Producto	ACCESORIO PARA INFRAESTRUCTURA DE TELECOMUNICACIONES
Familia del Producto	FISACESSO
Padrón	RoHS Compliant

Aplicaciones

Ambiente de Instalación	Interno
Ambiente de Operación	Interno no agresivo
Compatibilidad	Todos los productos de la línea FISACESSO.
Garantía	12 meses
Garantía Extendida	15 o 25 años - Requiere el cumplimiento del Programa Especial de Garantía Extendida FCS

Ventajas

- Compatible con las cajas empotradas y aparentes, padrón 4"x2" o 4"x4".
- Aliando desing, tecnología y funcionalidad.
- Utiliza placas e módulos que estimulan su creatividad y permiten varias combinaciones, adecuando-se perfectamente as necesidades mas complicadas.
- Posee etiquetas de identificación e protección en acrílico.
- Posee tapa para los tornillos de fijación.
- Acompaña Tornillos de fijación
- Permite ser instalado en posición vertical o horizontal.

Características constructivas

Ancho

Modular 4"x2" (Single gang)	Modular 4"x4" (Double gang)
70mm	116mm

Largo	114mm
Profundidad	9.5mm
Material del cuerpo del producto	Termoplástico ABS de alto impacto, no propagante a la llama UL 94 V-0, resistente UV para prevenir la decoloración y prolongar la durabilidad.
Color	Blanco o Beige

Ese informativo es de autoría y propriedad exclusiva de Furukawa Industrial S.A. Es vedada su reproducción en el todo o en parte sin mencionar su autoría, así como la alteración de su contenido o contexto. Todas las especificaciones están sujetas a cambios sin previo aviso. Las imágenes son meramente ilustrativas.

Cantidad de posiciones

Modular 4"x2" (Single gang)	Modular 4"x4" (Double gang)
1 hasta 3 (U)	1 hasta 6 (U)

Accesorios Incluidos

Acessorio

Tornillos de fijación

Etiqueta

Embalaje

Tipo de Embalaje Cartón

Cantidad por caja (gift)

Modular 4"x2"	Modular 4"x4"
25 piezas	15 piezas

Cantidad por caja (carton)

Modular 4"x2"	Modular 4"x4"
300 piezas	180 piezas

Lote mínimo

Modular 4"x2"	Modular 4"x4"
25 piezas	15 piezas

Normas Aplicables

Norma

TIA/EIA - 569 C - COMMERCIAL BUILDING STANDARD FOR TELECOMMUNICATIONS PATHWAYS AND SPACES

EIA/TIA 570-C Residencial Telecommunications Infrastructure Standard

ANSI/TIA/EIA-568-C.2

ISO/IEC - 11801 Ed.2

Certificaciones UL Listed E173971

Ese informativo es de autoría y propriedad exclusiva de Furukawa Industrial S.A. Es vedada su reproducción en el todo o en parte sin mencionar su autoría, así como la alteración de su contenido o contexto. Todas las especificaciones están sujetas a cambios sin previo aviso. Las imágenes son meramente ilustrativas.

FACEPLASTE PARA MUEBLES

Tipo del Producto	ACCESORIO PARA INFRAESTRUCTURA DE TELECOMUNICACIONES
Familia del Producto	FISACESSO
Padrón	RoHS Compliant

Aplicaciones

Ambiente de Instalación	Interno
Ambiente de Operación	Interno no agresivo
Compatibilidad	Conectores RJ-45
Garantía	12 meses

Ventajas

- Fabricado en acero;
- Acabado en pintura epoxi de alta resistencia a rayados de color negro;
- Suministrado con tornillos de fijación;
- Capacidad para hasta 2 conectores hembra RJ-45, no siendo recomenda la utilización con adaptadores ópticos.

Características constructivas

Ancho	70 mm
Largo	28 mm
Profundidad	9,5mm
Material del cuerpo del producto	Acero
Color	Negro
Tipo del conector	RJ-45
Cantidad de posiciones	02 posiciones

Embalaje

Tipo de Embalaje	Papelón
Dimensión (Ancho*Alto*Largo)	210 x 125 x 140 mm

Ese informativo es de autoría y propiedad exclusiva de Furukawa Industrial S.A. Es vedada su reproducción en el todo o en parte sin mencionar su autoría, así como la alteración de su contenido o contexto. Todas las especificaciones están sujetas a cambios sin previo aviso. Las imágenes son meramente ilustrativas.

Soluciones Relacionadas Gerenciamento de cables y accesorios.

Ese informativo es de autoría y propriedad exclusiva de Furukawa Industrial S.A. Es vedada su reproducción en el todo o en parte sin mencionar su autoría, así como la alteración de su contenido o contexto. Todas las especificaciones están sujetas a cambios sin previo aviso. Las imágenes son meramente ilustrativas.

FACEPLATE PLANO 6P

Tipo del Producto	ACCESORIO PARA INFRAESTRUCTURA DE TELECOMUNICACIONES
Familia del Producto	FISACESSO
Padrón	RoHS Compliant

Aplicaciones

Ambiente de Instalación	Interno
Ambiente de Operación	Interno no agresivo
Compatibilidad	Todos los productos de la línea FISACESSO.
Garantía	12 meses

Ventajas

- Compatible con las cajas embutidas o de sobreponer padrón 4" x 4".
- Permite el montaje de los conectores, sin ultrapasar la superficie del faceplate.
- Permite la acomodación de los conectores, así como la fijación en cajas aparentes.
- Compatible con todos los conectores y adaptadores para Faceplates de la línea FCS.
- Acepta la inserción de iconos de identificación coloridos Furukawa (no suministrados).

Características constructivas

Ancho	114.3mm
Largo	114.3mm
Profundidad	10 mm
Material del cuerpo del producto	Termoplástico ABS de alto impacto, no propagante a la llama UL 94 V-0.
Color	Gris, Beige y Blanco
Tipo del conector	RJ-11, RJ-45, SC, LC, F, tapa ciega
Cantidad de posiciones	06 posiciones

Embalaje

Tipo de Embalaje	Cartón

Ese informativo es de autoría y propiedad exclusiva de Furukawa Industrial S.A. Es vedada su reproducción en el todo o en parte sin mencionar su autoría, así como la alteración de su contenido o contexto. Todas las especificaciones están sujetas a cambios sin previo aviso. Las imágenes son meramente ilustrativas.

Cantidad por caja (gift)	10 piezas
Lote mínimo	10 piezas
Dimensión (Ancho*Alto*Largo)	210 x 125 x 140 mm
Soluciones Relacionadas	Gerenciamento de cables y accesorios.
Certificaciones	UL Listed E173971

FURUKAWA

Ese informativo es de autoría y propriedad exclusiva de Furukawa Industrial S.A. Es vedada su reproducción en el todo o en parte sin mencionar su autoría, así como la alteración de su contenido o contexto. Todas las especificaciones están sujetas a cambios sin previo aviso. Las imágenes son meramente ilustrativas.

FACEPLATE PLANO 4P

Tipo del Producto	ACCESORIO PARA INFRAESTRUCTURA DE TELECOMUNICACIONES
Familia del Producto	FISACESSO
Padrón	RoHS Compliant

Aplicaciones

Ambiente de Instalación	Interno
Ambiente de Operación	Interno no agresivo
Compatibilidad	Todos los productos de la línea FISACESSO.
Garantía	12 meses

Ventajas

- Compatible con las cajas embutidas o de sobreponer padrón 4" x 2".
- Permite el montaje de los conectores, sin ultrapasar la superficie del Faceplate.
- Permite la acomodación de los conectores, así como la fijación en cajas aparentes.
- Compatible con todos los conectores y adaptadores para faceplates de la línea FCS.
- Acepta la inserción de iconos de identificación coloridos Furukawa (no suministrados).

Características constructivas

Ancho	69.8mm
Largo	114.3mm
Profundidad	10 mm
Material del cuerpo del producto	Termoplástico ABS de alto impacto, no propagante a la llama UL 94 V-0.
Color	Gris, Beige y Blanco
Tipo del conector	RJ-11, RJ-45, SC, LC, F, tapa ciega
Cantidad de posiciones	04 posiciones

Embalaje

Tipo de Embalaje	Cartón

Ese informativo es de autoría y propiedad exclusiva de Furukawa Industrial S.A. Es vedada su reproducción en el todo o en parte sin mencionar su autoría, así como la alteración de su contenido o contexto. Todas las especificaciones están sujetas a cambios sin previo aviso. Las imágenes son meramente ilustrativas.

Cantidad por caja (carton)	25 piezas
Lote mínimo	25 piezas
Dimensión (Ancho*Alto*Largo)	210 x 125 x 140 mm
Soluciones Relacionadas	Gerenciamento de cables y accesorios.
Norma	ANSI/TIA/EIA 606B
Certificaciones	UL Listed E173971

FURUKAWA

Ese informativo es de autoría y propriedad exclusiva de Furukawa Industrial S.A. Es vedada su reproducción en el todo o en parte sin mencionar su autoría, así como la alteración de su contenido o contexto. Todas las especificaciones están sujetas a cambios sin previo aviso. Las imágenes son meramente ilustrativas.

FACEPLATE PLANO 2P

Tipo del Producto	ACCESORIO PARA INFRAESTRUCTURA DE TELECOMUNICACIONES
Familia del Producto	FISACESSO
Padrón	RoHS Compliant

Aplicaciones

Ambiente de Instalación	Interno
Ambiente de Operación	Interno no agresivo
Compatibilidad	Todos los productos de la línea FISACESSO.
Garantía	12 meses
Garantía Extendida	15 o 25 años - Requiere el cumplimiento del Programa Especial de Garantía Extendida FCS

Ventajas

- Compatible con las cajas embutidas o de sobreponer padrón 4" x 2";
- Permite el montaje de los conectores, sin ultrapasar la superficie del Faceplate;
- Permite la acomodación de los conectores, así como la fijación en cajas aparentes;
- Compatible con todos los conectores y adaptadores para faceplates de la línea FCS;
- Acepta la inserción de iconos de identificación coloridos Furukawa (no suministrados);
- Soporte para etiquetas con protección en acrilico;Permite la acomodación de los conectores, así como la fijación en cajas aparentes con tornillos;
- Soporte para etiquetas con protección en acrílico.

Características constructivas

Ancho	69.8mm
Largo	114.3mm
Profundidad	10 mm
Material del cuerpo del producto	Termoplástico ABS de alto impacto, no propagante a la llama UL 94 V-0.
Color	Gris, Beige y Blanco
Tipo del conector	RJ-11, RJ-45, SC, LC, F, tapa ciega; adquiriendo todas las características del conector instalado.

Ese informativo es de autoría y propriedad exclusiva de Furukawa Industrial S.A. Es vedada su reproducción en el todo o en parte sin mencionar su autoría, así como la alteración de su contenido o contexto. Todas las especificaciones están sujetas a cambios sin previo aviso. Las imágenes son meramente ilustrativas.

Cantidad de posiciones	02 posiciones
Embalaje	
Tipo de Embalaje	Cartón
Cantidad por caja (carton)	25 piezas
Lote mínimo	25 piezas
Dimensión (Ancho*Alto*Largo)	210 x 125 x 140 mm
Soluciones Relacionadas	Gerenciamento de cables y accesorios.
Certificaciones	UL Listed E173971

FURUKAWA

Ese informativo es de autoría y propriedad exclusiva de Furukawa Industrial S.A. Es vedada su reproducción en el todo o en parte sin mencionar su autoría, así como la alteración de su contenido o contexto. Todas las especificaciones están sujetas a cambios sin previo aviso. Las imágenes son meramente ilustrativas.

TAPA CIEGA

Tipo del Producto	ACCESORIO PARA INFRAESTRUCTURA DE TELECOMUNICACIONES

Aplicaciones	
Ambiente de Instalación	Interno
Ambiente de Operación	Interno no agresivo
Compatibilidad	Faceplates planos y angulares, patch panel descargado
Garantía	12 meses
Ventajas	• Cierre de espacios vacíos. • Compatiblidad con la línea de faceplates planos y angulares, caja multimedia y patch panel descargado. • Cuerpo en termoplástico de alto impacto que no propaga la llama (UL 94 V-0).
Características constructivas	
Ancho	16.5 mm
Largo	21.5 mm
Profundidad	20.5 mm
Material del cuerpo del producto	Termoplástico ABS de alto impacto
Color	Beige, Gris, Blanco o Negro
Cantidad de posiciones	01 posición
Embalaje	
Tipo de Embalaje	Cartón
Cantidad por caja (gift)	10 piezas
Cantidad por caja (carton)	01 conjunto
Lote mínimo	01 conjunto

FURUKAWA

Ese informativo es de autoría y propiedad exclusiva de Furukawa Industrial S.A. Es vedada su reproducción en el todo o en parte sin mencionar su autoría, así como la alteración de su contenido o contexto. Todas las especificaciones están sujetas a cambios sin previo aviso. Las imágenes son meramente ilustrativas.

Soluciones Relacionadas Gerenciamento de cables y accesorios.

Ese informativo es de autoría y propriedad exclusiva de Furukawa Industrial S.A. Es vedada su reproducción en el todo o en parte sin mencionar su autoría, así como la alteración de su contenido o contexto. Todas las especificaciones están sujetas a cambios sin previo aviso. Las imágenes son meramente ilustrativas.

TOMA 1P

Tipo del Producto	ACCESORIO PARA INFRAESTRUCTURA DE TELECOMUNICACIONES
Familia del Producto	FISACESSO
Padrón	RoHS Compliant

Aplicaciones

Ambiente de Instalación	Interno
Ambiente de Operación	Interno no agresivo
Compatibilidad	Keystone jacks CAT.5e y CAT.6 (Keystones jacks se venden en separado).
Garantía	12 meses

Ventajas

- Posee espacio para etiqueta de identificación.
- Posee ventanas retráctiles automáticas para la protección contra polvo de las tomas no utilizadas.
- Excelente design con dimensiones reducidas.
- Disponible en los colores blanco, beige y gris.
- Cuerpo en termoplástico de alto impacto que no propaga la llama (UL 94 V-0).
- Sumnistrado con icones de identificación en los colores azul y rojo (dos icones para cada puerto)

Características constructivas

Ancho	65mm
Largo	44.5mm
Profundidad	19mm
Material del cuerpo del producto	Termoplástico ABS de alto impacto
Color	Gris, Beige y Blanco
Tipo del conector	RJ-11, RJ-45, SC, LC, F, tapa ciega
Cantidad de posiciones	01 posición

Accesorios Incluidos

FURUKAWA

Ese informativo es de autoría y propiedad exclusiva de Furukawa Industrial S.A. Es vedada su reproducción en el todo o en parte sin mencionar su autoría, así como la alteración de su contenido o contexto. Todas las especificaciones están sujetas a cambios sin previo aviso. Las imágenes son meramente ilustrativas.

Acessorio	Etiqueta Cinta dupla faceta Tornillos Abrazadera
Embalaje	
Tipo de Embalaje	Cartón
Cantidad por caja (gift)	20 piezas
Cantidad por caja (carton)	25 piezas
Dimensión (Ancho*Alto*Largo)	210 x 125 x 140 mm
Soluciones Relacionadas	Gerenciamento de cables y accesorios.
Normas Aplicables	
Norma	TIA/EIA - 569 C - COMMERCIAL BUILDING STANDARD FOR TELECOMMUNICATIONS PATHWAYS AND SPACES
Certificaciones	UL Listed E173971

FURUKAWA

Ese informativo es de autoría y propriedad exclusiva de Furukawa Industrial S.A. Es vedada su reproducción en el todo o en parte sin mencionar su autoría, así como la alteración de su contenido o contexto. Todas las especificaciones están sujetas a cambios sin previo aviso. Las imágenes son meramente ilustrativas.

TOMA 2P

Tipo del Producto	ACCESORIO PARA INFRAESTRUCTURA DE TELECOMUNICACIONES
Familia del Producto	FISACESSO
Padrón	RoHS Compliant

Aplicaciones	
Ambiente de Instalación	Interno
Ambiente de Operación	Interno no agresivo
Compatibilidad	Todos los productos de la línea FISACESSO.
Garantía	12 meses
Ventajas	• Posee espacio para etiqueta de identificación. • Posee ventanas retráctiles automáticas para la protección contra polvo de las tomas no utilizadas. • Excelente design con dimensiones reducidas. • Disponible en los colores blanco, beige y gris. • Cuerpo en termoplástico de alto impacto que no propaga la llama (UL 94 V-0). • Sumnistrado con icones de identificación en los colores azul y rojo (dos icones para cada puerto)
Características constructivas	
Ancho	65mm
Largo	75.5mm
Profundidad	19mm
Material del cuerpo del producto	Termoplástico ABS de alto impacto
Color	Gris, Beige y Blanco
Tipo del conector	RJ-11, RJ-45, SC, LC, F, tapa ciega. (Kystones jacks y adaptadores se venden en separado).
Cantidad de posiciones	02 posiciones
Accesorios Incluidos	

Ese informativo es de autoría y propiedad exclusiva de Furukawa Industrial S.A. Es vedada su reproducción en el todo o en parte sin mencionar su autoría, así como la alteración de su contenido o contexto. Todas las especificaciones están sujetas a cambios sin previo aviso. Las imágenes son meramente ilustrativas.

Acessorio	Etiqueta Cinta dupla faceta Tornillos Abrazadera
Desempeño	
Embalaje	
Tipo de Embalaje	Cartón
Cantidad por caja (gift)	15 piezas
Cantidad por caja (carton)	25 piezas
Dimensión (Ancho*Alto*Largo)	210 x 125 x 140 mm
Soluciones Relacionadas	Gerenciamento de cables y accesorios.
Normas Aplicables	
Norma	TIA/EIA - 569 C - COMMERCIAL BUILDING STANDARD FOR TELECOMMUNICATIONS PATHWAYS AND SPACES
Certificaciones	UL Listed E173971

Ese informativo es de autoría y propriedad exclusiva de Furukawa Industrial S.A. Es vedada su reproducción en el todo o en parte sin mencionar su autoría, así como la alteración de su contenido o contexto. Todas las especificaciones están sujetas a cambios sin previo aviso. Las imágenes son meramente ilustrativas.

GRAPA PARA ORGANIZACIÓN VERTICAL

Tipo del Producto	ACCESORIO PARA INFRAESTRUCTURA DE TELECOMUNICACIONES
Familia del Producto	FISACESSO
Padrón	RoHS Compliant

Aplicaciones

Ambiente de Instalación	Interno
Ambiente de Operación	Interno no agresivo
Compatibilidad	Racks 19"
Garantía	12 meses

Ventajas

- Compuesto por un anillo pasa cable y una chapa de acero para fijación de la pieza en el rack o bracket;
- Fabricado en acero;
- Acabado en pintura epoxi de alta resistencia a rayados de color negro;
- Producto resistente y protegido contra corrosión para las condiciones especificadas de uso en ambientes internos (EIA-569).

Características constructivas

Ancho	44 mm
Largo	43,7mm
Profundidad	86 mm
Material del cuerpo del producto	Acero SAE1020
Espesura de chapa	1,2mm
Color	Negro
Tipo de pintura	Epoxi
Espesura de tinta	0,1mm

Accesorios Incluidos

Acessorio	Tornillos de fijación

Ese informativo es de autoría y propriedad exclusiva de Furukawa Industrial S.A. Es vedada su reproducción en el todo o en parte sin mencionar su autoría, así como la alteración de su contenido o contexto. Todas las especificaciones están sujetas a cambios sin previo aviso. Las imágenes son meramente ilustrativas.

Embalaje

Tipo de Embalaje	Papelón
Cantidad por caja (gift)	01 pieza
Cantidad por caja (carton)	01 caja
Lote mínimo	01 pieza
Dimensión (Ancho*Alto*Largo)	265 x 100 x 100 mm
Soluciones Relacionadas	Gerenciamento de cables y accesorios.

Normas Aplicables

Norma	TIA/EIA - 569 B - COMMERCIAL BUILDING STANDARD FOR TELECOMMUNICATIONS PATHWAYS AND SPACES

FURUKAWA

Ese informativo es de autoría y propriedad exclusiva de Furukawa Industrial S.A. Es vedada su reproducción en el todo o en parte sin mencionar su autoría, así como la alteración de su contenido o contexto. Todas las especificaciones están sujetas a cambios sin previo aviso. Las imágenes son meramente ilustrativas.

Guía de Cables Horizontal Abierto 1/2U

Tipo del Producto	ACCESORIO PARA INFRAESTRUCTURA DE TELECOMUNICACIONES
Familia del Producto	FISACESSO
Padrón	RoHS Compliant

Aplicaciones

Ambiente de Instalación	Interno
Ambiente de Operación	Interno no agresivo
Compatibilidad	Racks 19"
Garantía	12 meses

Ventajas

- Fabricado en acero.
- Acabado en pintura epoxi de alta resistencia a rayados de color negro.
- Producto resistente y protegido contra corrosión para las condiciones especificadas de uso en ambientes internos (TIA/EIA-569B).
- Ancho padrón de 19, conforme los requisitos de la norma TIA/EIA-310E.
- Su construcción permite mejor visualización, identificación y maniobra de los cables acomodados.
- Es necesario que la salida de los cables sea hecha por los dos lados.

Características constructivas

Ancho	482mm (19")
Largo	22,2mm (1/2U)
Profundidad	100mm
Material del cuerpo del producto	Acero SAE1020
Espesura de chapa	1mm
Color	Negro
Tipo de pintura	Epoxi
Espesura de tinta	0,1mm

Accesorios Incluidos

Ese informativo es de autoría y propiedad exclusiva de Furukawa Industrial S.A. Es vedada su reproducción en el todo o en parte sin mencionar su autoría, así como la alteración de su contenido o contexto. Todas las especificaciones están sujetas a cambios sin previo aviso. Las imágenes son meramente ilustrativas.

Acessorio	Tornillos
Embalaje	
Tipo de Embalaje	Cartón
Cantidad por caja (gift)	01 pieza
Lote mínimo	01 pieza
Soluciones Relacionadas	Gerenciamento de cables y accesorios.
Normas Aplicables	
Norma	TIA/EIA - 569 C - COMMERCIAL BUILDING STANDARD FOR TELECOMMUNICATIONS PATHWAYS AND SPACES

FURUKAWA

Ese informativo es de autoría y propriedad exclusiva de Furukawa Industrial S.A. Es vedada su reproducción en el todo o en parte sin mencionar su autoría, así como la alteración de su contenido o contexto. Todas las especificaciones están sujetas a cambios sin previo aviso. Las imágenes son meramente ilustrativas.

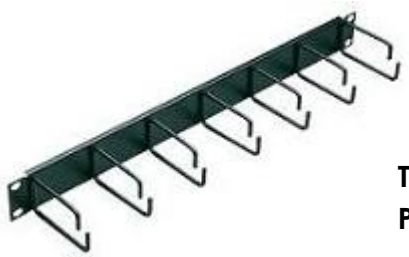

GUÍA DE CABLES HORIZONTAL ABIERTA 1U

Tipo del Producto	ACCESORIO PARA INFRAESTRUCTURA DE TELECOMUNICACIONES
Familia del Producto	FISACESSO
Padrón	RoHS Compliant

Aplicaciones	
Ambiente de Instalación	Interno
Ambiente de Operación	Interno no agresivo
Compatibilidad	Racks 19"
Garantía	12 meses
Ventajas	• Fabricado en acero. • Acabado en pintura epoxi de alta resistencia a rayados de color negro. • Producto resistente y protegido contra corrosión para las condiciones especificadas de uso en ambientes internos (TIA/EIA-569C). • Ancho padrón de 19, conforme los requisitos de la norma TIA/EIA-310E. • Su construcción permite mejor visualización, identificación y maniobra de los cables acomodados.
Ancho	482mm (19")
Largo	44.45mm (1U)
Profundidad	92mm
Carga máxima admisible	Cat.5e - (60 cables) Cat.6 - (48 cables) Cat.6A - (24 cables)
Material del cuerpo del producto	Acero SAE1020
Espesura de chapa	1,2mm
Color	Negro
Tipo de pintura	Epoxi
Espesura de tinta	0.1mm
Accesorios Incluidos	

Ese informativo es de autoría y propriedad exclusiva de Furukawa Industrial S.A. Es vedada su reproducción en el todo o en parte sin mencionar su autoría, así como la alteración de su contenido o contexto. Todas las especificaciones están sujetas a cambios sin previo aviso. Las imágenes son meramente ilustrativas.

Acessorio	Tornillos
Embalaje	
Tipo de Embalaje	Cartón
Cantidad por caja (gift)	01 pieza
Cantidad por caja (carton)	25 piezas
Lote mínimo	01 pieza
Dimensión (Ancho*Alto*Largo)	495 x 54 x 105 mm
Soluciones Relacionadas	Gerenciamento de cables y accesorios.
Normas Aplicables	
Norma	TIA/EIA - 569 C - COMMERCIAL BUILDING STANDARD FOR TELECOMMUNICATIONS PATHWAYS AND SPACES

FURUKAWA

Ese informativo es de autoría y propriedad exclusiva de Furukawa Industrial S.A. Es vedada su reproducción en el todo o en parte sin mencionar su autoría, así como la alteración de su contenido o contexto. Todas las especificaciones están sujetas a cambios sin previo aviso. Las imágenes son meramente ilustrativas.

GUÍA DE CABLES HORIZONTAL ABIERTA 2U

Tipo del Producto	ACCESORIO PARA INFRAESTRUCTURA DE TELECOMUNICACIONES
Familia del Producto	FISACESSO

Aplicaciones	
Ambiente de Instalación	Interno
Ambiente de Operación	Interno no agresivo
Compatibilidad	Racks 19"
Garantía	12 meses
Ventajas	• Fabricado en acero. • Acabado en pintura epoxi de alta resistencia a rayados de color negro. • Producto resistente y protegido contra corrosión para las condiciones especificadas de uso en ambientes internos (TIA/EIA-569C). • Ancho padrón de 19, conforme los requisitos de la norma TIA/EIA-310E. • Su construcción permite mejor visualización, identificación y maniobra de los cables acomodados.
Características constructivas	
Ancho	482mm (19")
Largo	• Total: 2U • Útil: 69mm
Profundidad	• Total: 85mm • Útil: 67mm
Carga máxima admisible	Cat.5e - (144 cables) Cat.6 - (96 cables) Cat.6A - (48 cables)
Material del cuerpo del producto	Acero SAE1020
Espesura de chapa	1,2mm
Color	Negro

Ese informativo es de autoría y propiedad exclusiva de Furukawa Industrial S.A. Es vedada su reproducción en el todo o en parte sin mencionar su autoría, así como la alteración de su contenido o contexto. Todas las especificaciones están sujetas a cambios sin previo aviso. Las imágenes son meramente ilustrativas.

Tipo de pintura	Epoxi
Espesura de tinta	0.1mm
Accesorios Incluidos	
Acessorio	Tornillos
Embalaje	
Tipo de Embalaje	Cartón
Cantidad por caja (gift)	01 pieza
Dimensión (Ancho*Alto*Largo)	520 x 108 x 110 mm
Soluciones Relacionadas	Gerenciamento de cables y accesorios.
Normas Aplicables	
Norma	TIA/EIA - 569 C - COMMERCIAL BUILDING STANDARD FOR TELECOMMUNICATIONS PATHWAYS AND SPACES
RoHs Compliant	Este producto está en conformidad con la Directiva Europea RoHS: una medida restrictiva al uso de metales pesados en la producción de los productos y relacionada a la preservación del medio ambiente.

Ese informativo es de autoría y propriedad exclusiva de Furukawa Industrial S.A. Es vedada su reproducción en el todo o en parte sin mencionar su autoría, así como la alteración de su contenido o contexto. Todas las especificaciones están sujetas a cambios sin previo aviso. Las imágenes son meramente ilustrativas.

GUÍA DE CABLES HORIZONTAL CERRADA ZERO U

Tipo del Producto	ACCESORIO PARA INFRAESTRUCTURA DE TELECOMUNICACIONES
Familia del Producto	FISACESSO
Padrón	RoHS Compliant

Aplicaciones	
Ambiente de Instalación	Interno
Ambiente de Operación	Interno no agresivo
Compatibilidad	Racks 19"
Garantía	12 meses
Ventajas	• No ocupa ninguna unidad de rack, su construcción permite fijacíon en la misma unidad de rack ocupada por el patch panel. • Un mejor uso de espacio en el rack. • Tiene posiciones numeradas permitiendo la indentificación de las conexiones, hasta 48 posiciones.
Características constructivas	
Ancho	488mm
Largo	47,5mm
Profundidad	80mm
Material del cuerpo del producto	Acero SAE1020
Espesura de chapa	1,5mm
Color	Negro
Tipo de pintura	Epoxi
Espesura de tinta	0,1mm
Accesorios Incluidos	
Acessorio	Tornillos Aruelas para fijación

Ese informativo es de autoría y propriedad exclusiva de Furukawa Industrial S.A. Es vedada su reproducción en el todo o en parte sin mencionar su autoría, así como la alteración de su contenido o contexto. Todas las especificaciones están sujetas a cambios sin previo aviso. Las imágenes son meramente ilustrativas.

Embalaje

Tipo de Embalaje	Papelón
Cantidad por caja (gift)	01 pieza
Cantidad por caja (carton)	01 pieza
Lote mínimo	01 pieza
Dimensión (Ancho*Alto*Largo)	600 x 100 x 120 mm
Soluciones Relacionadas	Gerenciamento de cables y accesorios.

Normas Aplicables

Norma	TIA/EIA - 569 B - COMMERCIAL BUILDING STANDARD FOR TELECOMMUNICATIONS PATHWAYS AND SPACES TIA/EIA - 310 E - CABINETS, RACKS, PANELS, AND ASSOCIATED EQUIPAMENT

FURUKAWA

Ese informativo es de autoría y propriedad exclusiva de Furukawa Industrial S.A. Es vedada su reproducción en el todo o en parte sin mencionar su autoría, así como la alteración de su contenido o contexto. Todas las especificaciones están sujetas a cambios sin previo aviso. Las imágenes son meramente ilustrativas.

GUÍA DE CABLES HORIZONTAL CERRADO 2U

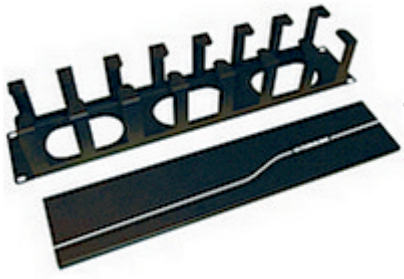

Tipo del Producto	ACCESORIO PARA INFRAESTRUCTURA DE TELECOMUNICACIONES
Familia del Producto	FISACESSO
Padrón	RoHS Compliant

Aplicaciones

Ambiente de Instalación	Interno
Ambiente de Operación	Interno no agresivo
Compatibilidad	Racks 19"
Garantía	12 meses

Ventajas

- Fabricado en acero;
- Acabado en pintura epoxi de alta resistencia a rayados de color negro;
- Producto resistente y protegido contra corrosión para las condiciones especificadas de uso en ambientes internos (EIA - 569);
- Presenta ancho de 19, de acuerdo con los requisitos de la norma ANSI/TIA/EIA-310E;
- Posee tapa metálica móvil;
- Soporta pasage y acomodación hasta 96 cables UTP CAT.6;
- Producto desarrollado para pasage y acomodación de cables entre guía vertical cierre de cables;
- Soporta la acomodación de cables entre dos racks, posicionado en el centro del Rack.
- Dispone de 3 aperturas internas para el pasaje de cables hacia a la parte trasera

Características constructivas

Ancho

482mm (19")

Largo

- Total: 2U
- Útil: 80mm

Profundidad

- Total: 85mm
- Frente: 83mm
- Útil: 78mm

Ese informativo es de autoría y propriedad exclusiva de Furukawa Industrial S.A. Es vedada su reproducción en el todo o en parte sin mencionar su autoría, así como la alteración de su contenido o contexto. Todas las especificaciones están sujetas a cambios sin previo aviso. Las imágenes son meramente ilustrativas.

Carga máxima admisible	Cat.5e - (144 cables) Cat.6 - (96 cables) Cat.6A - (48 cables)
Material del cuerpo del producto	Acero SAE1020
Espesura de chapa	1,2mm
Color	Negro
Tipo de pintura	Epoxi
Espesura de tinta	0.1mm
Accesorios Incluidos	
Acessorio	Tornillos
Embalaje	
Tipo de Embalaje	Cartón
Cantidad por caja (gift)	01 pieza
Cantidad por caja (carton)	25 piezas
Lote mínimo	01 pieza
Dimensión (Ancho*Alto*Largo)	483 x 93,5 x 85,5 mm
Soluciones Relacionadas	Gerenciamento de cables y accesorios.
Normas Aplicables	
Norma	TIA/EIA - 569 C - COMMERCIAL BUILDING STANDARD FOR TELECOMMUNICATIONS PATHWAYS AND SPACES TIA/EIA - 310 E - CABINETS, RACKS, PANELS, AND ASSOCIATED EQUIPAMENT

FURUKAWA

Ese informativo es de autoría y propriedad exclusiva de Furukawa Industrial S.A. Es vedada su reproducción en el todo o en parte sin mencionar su autoría, así como la alteración de su contenido o contexto. Todas las especificaciones están sujetas a cambios sin previo aviso. Las imágenes son meramente ilustrativas.

GUÍA DE CABLES HORIZONTAL CERRADO 1U

Tipo del Producto	ACCESORIO PARA INFRAESTRUCTURA DE TELECOMUNICACIONES
Familia del Producto	FISACESSO
Padrón	RoHS Compliant

Aplicaciones	
Ambiente de Instalación	Interno
Ambiente de Operación	Interno no agresivo
Compatibilidad	Racks 19"
Garantía	12 meses

Ventajas

- Fabricado en acero.
- Acabado en pintura epoxi de alta resistencia a rayados de color negro.
- Producto resistente y protegido contra corrosión para las condiciones especificadas de uso en ambientes internos (TIA/EIA-569).
- Presenta ancho de 19, de acuerdo con los requisitos de la norma ANSI/TIA/EIA-310E.
- Posee tapa metálica móvil.
- Soporta pasage y acomodación hasta 24 cables UTP CAT.6

Características constructivas	
Ancho	482mm
Largo	47mm
Profundidad	69,5mm
Carga máxima admisible	Cat.5e - (40 cables) Cat.6 - (24 cables) Cat.6A - (12 cables)
Material del cuerpo del producto	Acero SAE1020
Espesura de chapa	1,2mm
Color	Negro
Tipo de pintura	Epoxi

Ese informativo es de autoría y propriedad exclusiva de Furukawa Industrial S.A. Es vedada su reproducción en el todo o en parte sin mencionar su autoría, así como la alteración de su contenido o contexto. Todas las especificaciones están sujetas a cambios sin previo aviso. Las imágenes son meramente ilustrativas.

Espesura de tinta	0,1mm
Accesorios Incluidos	
Acessorio	Tornillos
Embalaje	
Tipo de Embalaje	Papelón
Cantidad por caja (gift)	01 pieza
Cantidad por caja (carton)	01 pieza
Lote mínimo	01 pieza
Dimensión (Ancho*Alto*Largo)	495 x 54 x 105 mm
Soluciones Relacionadas	Gerenciamento de cables y accesorios.
Normas Aplicables	
Norma	TIA/EIA - 569 B - COMMERCIAL BUILDING STANDARD FOR TELECOMMUNICATIONS PATHWAYS AND SPACES TIA/EIA - 310 E - CABINETS, RACKS, PANELS, AND ASSOCIATED EQUIPAMENT

FURUKAWA

Ese informativo es de autoría y propriedad exclusiva de Furukawa Industrial S.A. Es vedada su reproducción en el todo o en parte sin mencionar su autoría, así como la alteración de su contenido o contexto. Todas las especificaciones están sujetas a cambios sin previo aviso. Las imágenes son meramente ilustrativas.

GUÍA DE CABLES HORIZONTAL CERRADO DOBLE 1U

Tipo del Producto	ACCESORIO PARA INFRAESTRUCTURA DE TELECOMUNICACIONES
Familia del Producto	FISACESSO
Padrón	RoHS Compliant

Aplicaciones

Ambiente de Instalación	Interno
Ambiente de Operación	Interno no agresivo
Compatibilidad	Racks 19"
Garantía	12 meses

Ventajas

- Fabricado en acero;
- Acabado en pintura epoxi de alta resistencia a rayados de color negro;
- Producto resistente y protegido contra corrosión para las condiciones especificadas de uso en ambientes internos (TIA/EIA-569B);
- Presenta ancho de 19, de acuerdo con los requisitos de la norma TIA/EIA-310E;
- Sistema de acomodación para respectar el ángulo de curva de los cables;
- Posee dos tapas metálicas móviles (Frontal y Trasera);
- Dos guias cerrados (Frontal y Trasero) para organización de los cables de maniobra;
- Posee dos accesos para el paso de los cables de la parte frontal a la parte posterior;
- Suministrado con tornillos para fijación;
- Capacidad hasta 40 cables CAT.5e, 24 cables CAT.6 o 24 cables CAT.6A.

Características constructivas

Ancho

482mm (19")

Largo

- Total: 1U
- Útil: 37mm

Profundidad

- Total: 140mm
- Frente: 70mm
- Útil: 129mm

Ese informativo es de autoría y propriedad exclusiva de Furukawa Industrial S.A. Es vedada su reproducción en el todo o en parte sin mencionar su autoría, así como la alteración de su contenido o contexto. Todas las especificaciones están sujetas a cambios sin previo aviso. Las imágenes son meramente ilustrativas.

Material del cuerpo del producto	Acero SAE1020
Espesura de chapa	1,2mm
Color	Negro
Tipo de pintura	Epoxi
Espesura de tinta	0.1mm
Accesorios Incluidos	
Acessorio	Tornillos Aruelas para fijación
Embalaje	
Tipo de Embalaje	Cartón
Cantidad por caja (gift)	01 pieza
Cantidad por caja (carton)	25 piezas
Lote mínimo	01 pieza
Dimensión (Ancho*Alto*Largo)	495 x 50 x 125 mm
Soluciones Relacionadas	Gerenciamento de cables y accesorios.
Normas Aplicables	
Norma	TIA/EIA - 569 C - COMMERCIAL BUILDING STANDARD FOR TELECOMMUNICATIONS PATHWAYS AND SPACES TIA/EIA - 310 E - CABINETS, RACKS, PANELS, AND ASSOCIATED EQUIPAMENT

Ese informativo es de autoría y propriedad exclusiva de Furukawa Industrial S.A. Es vedada su reproducción en el todo o en parte sin mencionar su autoría, así como la alteración de su contenido o contexto. Todas las especificaciones están sujetas a cambios sin previo aviso. Las imágenes son meramente ilustrativas.

GUÍA DE CABLES CERRADO PLASTICO 1U

Tipo del Producto	ACCESORIO PARA INFRAESTRUCTURA DE TELECOMUNICACIONES
Familia del Producto	FISACESSO
Padrón	RoHS Compliant

Aplicaciones

Sistemas de Cableado Estructurado, uso interno, para su instalación en bastidores o soportes, vertical, o primaria, en las salas o armarios de primaria, o secundaria, o para el cableado horizontal en las salas de telecomunicaciones(cross-connect), la función de organizar y alojamientocables.

Ambiente de Instalación

Interno

Ambiente de Operación

Interno no agresivo

Compatibilidad

Racks 19"

Garantía

12 meses

Ventajas

- Fabricado en termoplástico de alto impacto UL 94 V-0;
- Color negro;
- Producto resistente y protegido contra corrosión para las condiciones especificadas de uso em ambiente interno (EIA 569);
- Ancho de 19", de acuerdo con los requisitos de la norma ANSI/TIA/EIA-310E;
- Posee tapa plástica basculante que abre por arriba y abajo;
- Identificación frontal des fabricante con iconos;
- Garante el perfecto encaminamiento de los cables, respectando los angulos de curvatura mínimos determinados por el estándar TIA/EIA-568;
- Soporta hasta 24 cables U/UTP CAT.6 o CAT.5e.

Características constructivas

Ancho

482mm (19")

Largo

- Total: 1U
- Útil: 44.4mm

Profundidad

- Total: 75mm
- Útil: 50mm

Carga máxima admisible

CAT.5e - (24 cables)
CAT.6 - (24 cables)

Ese informativo es de autoría y propriedad exclusiva de Furukawa Industrial S.A. Es vedada su reproducción en el todo o en parte sin mencionar su autoría, así como la alteración de su contenido o contexto. Todas las especificaciones están sujetas a cambios sin previo aviso. Las imágenes son meramente ilustrativas.

Material del cuerpo del producto	Termoplástico de alto impacto UL 94 V-0
Color	Negro
Embalaje	
Tipo de Embalaje	Cartón
Cantidad por caja (gift)	01 pieza
Cantidad por caja (carton)	15 piezas
Lote mínimo	01 carton
Dimensión (Ancho*Alto*Largo)	512 x 70 x 86 mm
Soluciones Relacionadas	Gerenciamento de cables y accesorios.
Normas Aplicables	
Norma	TIA/EIA - 569 C - COMMERCIAL BUILDING STANDARD FOR TELECOMMUNICATIONS PATHWAYS AND SPACES TIA/EIA - 310 E - CABINETS, RACKS, PANELS, AND ASSOCIATED EQUIPAMENT
Certificaciones	ETL Listed

Ese informativo es de autoría y propiedad exclusiva de Furukawa Industrial S.A. Es vedada su reproducción en el todo o en parte sin mencionar su autoría, así como la alteración de su contenido o contexto. Todas las especificaciones están sujetas a cambios sin previo aviso. Las imágenes son meramente ilustrativas.

ORGANIZADOR HORIZONTAL DE CABLES FRONTAL Y TRASERO 2U ITMAX

Tipo del Producto	ACCESORIO PARA INFRAESTRUCTURA DE TELECOMUNICACIONES
Familia del Producto	FISACESSO
Padrón	RoHS Compliant

Aplicaciones

Ambiente de Instalación	Interno
Ambiente de Operación	Interno no agresivo
Compatibilidad	Racks 19"
Garantía	12 meses

Ventajas

- Estructura en acero SAE 1020 con pintura epoxi y con diente acabado en termoplástico de alto impacto UL 94 V-0;
- Color negro;
- Doble lado (lado frontal y trasero);
- Producto resistente y protegido contra corrosión para las condiciones especificadas de uso em ambiente interno (EIA 569B);
- Ancho de 19", de acuerdo con los requisitos de la norma ANSI/TIA/EIA-310E;
- Posee tapametálica basculante que puede ter el sentido de apertura invertido, además permite suya remoción si necesario;
- Identificación frontal des fabricante;
- Garante el perfecto encaminamiento de los cables, respectando los angulos de curvatura mínimos determinados por el estándar TIA/EIA-568C;
- Posee más de 150mm de profundidad garantizando boa acomodación y organización de los cables;
- Capacidad para 200 cables U/UTP Cat.6 o 90 cables F/UTP Cat.6A por face (taja de ocupación de 50%).

Características constructivas

Ancho	482,6 mm
Largo	88,10mm (2U)
Profundidad	391,1mm (Total - 2 lados) 183mm (Total - 1 lado) 161mm (Útil - 1 lado)

Ese informativo es de autoría y propriedad exclusiva de Furukawa Industrial S.A. Es vedada su reproducción en el todo o en parte sin mencionar su autoría, así como la alteración de su contenido o contexto. Todas las especificaciones están sujetas a cambios sin previo aviso. Las imágenes son meramente ilustrativas.

Material del cuerpo del producto	Acero SAE1020 y Termoplástico de alto impacto
Color	Negro
Accesorios Incluidos	Tornillos de fijación
Embalaje	
Tipo de Embalaje	Cartón
Cantidad por caja (gift)	01 pieza
Cantidad por caja (carton)	01 pieza
Lote mínimo	01 pieza
Dimensión (Ancho*Alto*Largo)	505 x 120 x 195 mm
Peso por gift	3,45 kg
Soluciones Relacionadas	Gerenciamento de cables y accesorios.
Normas Aplicables	
Norma	TIA/EIA - 569 B - COMMERCIAL BUILDING STANDARD FOR TELECOMMUNICATIONS PATHWAYS AND SPACES TIA/EIA - 310 E - CABINETS, RACKS, PANELS, AND ASSOCIATED EQUIPAMENT

Ese informativo es de autoría y propriedad exclusiva de Furukawa Industrial S.A. Es vedada su reproducción en el todo o en parte sin mencionar su autoría, así como la alteración de su contenido o contexto. Todas las especificaciones están sujetas a cambios sin previo aviso. Las imágenes son meramente ilustrativas.

ORGANIZADOR HORIZONTAL DE CABLES 2U ITMAX

Tipo del Producto	ACCESORIO PARA INFRAESTRUCTURA DE TELECOMUNICACIONES
Familia del Producto	FISACESSO
Padrón	RoHS Compliant

Aplicaciones

Ambiente de Instalación	Interno
Ambiente de Operación	Interno no agresivo
Compatibilidad	Racks 19"
Garantía	12 meses

Ventajas

- Estructura en acero SAE 1020 con pintura epoxi y con diente acabado en termoplástico de alto impacto UL 94 V-0;
- Color negro;
- Producto resistente y protegido contra corrosión para las condiciones especificadas de uso em ambiente interno (EIA 569B);
- Ancho de 19", de acuerdo con los requisitos de la norma ANSI/TIA/EIA-310E;
- Posee tapametálica basculante que puede ter el sentido de apertura invertido, ademáspermite suya remoción si necesario;
- Identificación frontal des fabricante;
- Garante el perfecto encaminamiento de los cables, respectando los angulos de curvatura mínimos determinados por el estándar TIA/EIA-568C;
- Posee más de 150mm de profundidad garantizando boa acomodación y organización de los cables;
- Capacidad para 200 cables U/UTP Cat.6 o 90 cables F/UTP Cat.6A (taja de ocupación de 50%).

Características constructivas

Ancho	482,6 mm
Largo	88,10mm (2U)
Profundidad	183mm (Total) 161mm (Útil)
Material del cuerpo del producto	Acero SAE1020 y Termoplástico de alto impacto
Color	Negro

Ese informativo es de autoría y propriedad exclusiva de Furukawa Industrial S.A. Es vedada su reproducción en el todo o en parte sin mencionar su autoría, así como la alteración de su contenido o contexto. Todas las especificaciones están sujetas a cambios sin previo aviso. Las imágenes son meramente ilustrativas.

Accesorios Incluidos	Tornillos de fijación
Embalaje	
Tipo de Embalaje	Cartón
Cantidad por caja (gift)	01 pieza
Cantidad por caja (carton)	01 pieza
Lote mínimo	01 pieza
Dimensión (Ancho*Alto*Largo)	505 x 120 x 195 mm
Peso por gift	2,35 kg
Soluciones Relacionadas	Gerenciamento de cables y accesorios.
Normas Aplicables	
Norma	TIA/EIA - 569 B - COMMERCIAL BUILDING STANDARD FOR TELECOMMUNICATIONS PATHWAYS AND SPACES TIA/EIA - 310 E - CABINETS, RACKS, PANELS, AND ASSOCIATED EQUIPAMENT

FURUKAWA

Ese informativo es de autoría y propiedad exclusiva de Furukawa Industrial S.A. Es vedada su reproducción en el todo o en parte sin mencionar su autoría, así como la alteración de su contenido o contexto. Todas las especificaciones están sujetas a cambios sin previo aviso. Las imágenes son meramente ilustrativas.

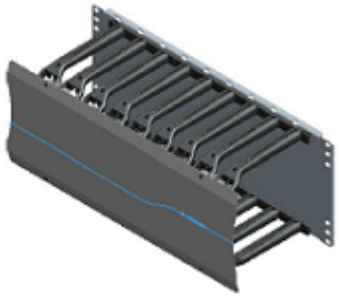

ORDENADOR HORIZONTAL DE CABLES 4U ITMAX

Tipo del Producto	ACCESORIO PARA INFRAESTRUCTURA DE TELECOMUNICACIONES
Familia del Producto	FISACESSO
Padrón	RoHS Compliant

Aplicaciones

Ambiente de Instalación	Interno
Ambiente de Operación	Interno no agresivo
Compatibilidad	Racks 19"
Garantía	12 meses

Ventajas

- Estructura en acero SAE 1020 con pintura epoxi y con diente acabado en termoplástico de alto impacto UL 94 V-0;
- Color negro;
- Producto resistente y protegido contra corrosión para las condiciones especificadas de uso em ambiente interno (EIA 569B);
- Ancho de 19", de acuerdo con los requisitos de la norma ANSI/TIA/EIA-310E;
- Posee tapametálica basculante que puede ter el sentido de apertura invertido, ademáspermite suya remoción si necesario;
- Identificación frontal des fabricante;
- Garante el perfecto encaminamiento de los cables, respectando los angulos de curvatura mínimos determinados por el estándar TIA/EIA-568C;
- Posee más de 150mm de profundidad garantizando boa acomodación y organización de los cables;
- Capacidad para 400 cables U/UTP Cat.6 o 180 cables F/UTP Cat.6A (taja de ocupación de 50%).

Características constructivas

Ancho	482,6 mm
Largo	176,2mm (4U)
Profundidad	183mm (Total) 161mm (Útil)
Material del cuerpo del producto	Acero SAE1020 y Termoplástico de alto impacto
Color	Negro

Ese informativo es de autoría y propriedad exclusiva de Furukawa Industrial S.A. Es vedada su reproducción en el todo o en parte sin mencionar su autoría, así como la alteración de su contenido o contexto. Todas las especificaciones están sujetas a cambios sin previo aviso. Las imágenes son meramente ilustrativas.

Accesorios Incluidos	Tornillos de fijación
Embalaje	
Tipo de Embalaje	Cartón
Cantidad por caja (gift)	01 pieza
Cantidad por caja (carton)	01 pieza
Lote mínimo	01 pieza
Dimensión (Ancho*Alto*Largo)	505 x 120 x 195 mm
Peso por gift	3,05 kg
Soluciones Relacionadas	Gerenciamento de cables y accesorios.
Normas Aplicables	
Norma	TIA/EIA - 569 B - COMMERCIAL BUILDING STANDARD FOR TELECOMMUNICATIONS PATHWAYS AND SPACES TIA/EIA - 310 E - CABINETS, RACKS, PANELS, AND ASSOCIATED EQUIPAMENT

FURUKAWA

Ese informativo es de autoría y propiedad exclusiva de Furukawa Industrial S.A. Es vedada su reproducción en el todo o en parte sin mencionar su autoría, así como la alteración de su contenido o contexto. Todas las especificaciones están sujetas a cambios sin previo aviso. Las imágenes son meramente ilustrativas.

ORDENADOR VERTICAL 200MM ITMAX

Tipo del Producto	ACCESORIO PARA INFRAESTRUCTURA DE TELECOMUNICACIONES
Familia del Producto	FISACESSO
Padrón	RoHS Compliant

Aplicaciones

Ambiente de Instalación	Interno
Ambiente de Operación	Interno no agresivo
Compatibilidad	Racks ITMAX 19"
Garantía	12 meses

Ventajas

- Fabricado en acero y material termoplástico;
- Columna con acabado en pintura epoxi de alta resistencia a rayados de color negro y protegido contra corrosión para las condiciones especificadas de uso en ambientes internos (EIA - 569);
- Guías frontales permiten rápida y segura acomodación y maniobra de los cables;
- Los "fingers" del guia son espaciados conforme las unidades del rack, facilitando la distribuición de los cordones de maniobra en el guia vertical;
- Los "fingers" del guia soportán el anclaje de los cables a través de cintas del tipo velcro, facilitando la organización del cableado;
- Posee seis pasaje entre la face frontal y trasera del guia que posibilitán el paso de cable;
- Suministrado con tornillos para fijación;
- Posee altura de 45U;
- Compatible con los Racks ITMAX de 2 y 4 columnas;
- Posee abertura superior para conexión con canaletas / rejillas y inferior para pasaje en piso falso;
- Las tapas del guia pueden tener su sentido de abertura invertido con una maniobra sencilla;
- Las tapas son de aluminio;
- Capacidad de 620 cables CAT.6 o 300 cables CAT.6A por cada face (taja de ocupación de 50%);
- Proyectado para alta densidad;
- Instalación rápida y sencilla;
- Los organizadores utilizados para acomodación de los cordones ópticos pueden ser adquiridos en separado, si necesario;

Características constructivas

Ancho	200mm

Ese informativo es de autoría y propriedad exclusiva de Furukawa Industrial S.A. Es vedada su reproducción en el todo o en parte sin mencionar su autoría, así como la alteración de su contenido o contexto. Todas las especificaciones están sujetas a cambios sin previo aviso. Las imágenes son meramente ilustrativas.

Largo	2173mm
Profundidad	512 mm
Material del cuerpo del producto	Acero SAE1020, aluminium y material termoplástico
Espesura de chapa	2mm
Color	Negro
Tipo de pintura	Epoxi
Accesorios Incluidos	
Acessorio	Tornillos de fijación
Embalaje	
Tipo de Embalaje	Cartón
Cantidad por caja (gift)	01 pieza
Cantidad por caja (carton)	01 pieza
Lote mínimo	01 pieza
Dimensión (Ancho*Alto*Largo)	1250 x 350 x 330 mm
Peso por gift	31 kg
Soluciones Relacionadas	Gerenciamento de cables y accesorios.
Normas Aplicables	
Norma	TIA/EIA - 569 B - COMMERCIAL BUILDING STANDARD FOR TELECOMMUNICATIONS PATHWAYS AND SPACES TIA/EIA - 310 E - CABINETS, RACKS, PANELS, AND ASSOCIATED EQUIPAMENT
Notas	**Partes componentes**: A - Hoja Metálica I (2pçs) B - Hoja Metálica II (2pçs) C - Puerta (4pçs) D - Clip (16pçs) E - Tornillo Allen M5x10mm (16pçs) F - Entre Hojas Metálicas (5pçs) G - "*Fingers*" (20 pçs) **Imágenes que siguen son solamente ilustrativas.**
Nota	

Ese informativo es de autoría y propriedad exclusiva de Furukawa Industrial S.A. Es vedada su reproducción en el todo o en parte sin mencionar su autoría, así como la alteración de su contenido o contexto. Todas las especificaciones están sujetas a cambios sin previo aviso. Las imágenes son meramente ilustrativas.

ORDENADOR VERTICAL ENTRE RACKS 315MM ITMAX

Tipo del Producto	ACCESORIO PARA INFRAESTRUCTURA DE TELECOMUNICACIONES
Familia del Producto	FISACESSO
Padrón	RoHS Compliant

Aplicaciones

Ambiente de Instalación	Interno
Ambiente de Operación	Interno no agresivo
Compatibilidad	Racks ITMAX 19"
Garantía	12 meses

Ventajas

- Fabricado en acero y material termoplástico;
- Columna con acabado en pintura epoxi de alta resistencia a rayados de color negro y protegido contra corrosión para las condiciones especificadas de uso en ambientes internos (EIA - 569);
- Guías frontales permiten rápida y segura acomodación y maniobra de los cables;
- Los "fingers" del guia son espaciados conforme las unidades del rack, facilitando la distribuición de los cordones de maniobra en el guia vertical;
- Los "fingers" del guia soportán el anclaje de los cables a través de cintas del tipo velcro, facilitando la organización del cableado;
- Posee seis pasaje entre la face frontal y trasera del guia que posibilitán el paso de cable;
- Suministrado con tornillos para fijación;
- Posee altura de 45U;
- Compatible com los Racks ITMAX de 2 y 4 columnas
- Posee abertura superior para conexión con canaletas / rejillas y inferior para pasaje en piso falso;
- Las tapas del guia pueden tener su sentido de abertura invertido con una maniobra sencilla;
- Las tapas son de aluminio;
- Las guias poseen una parte frontal y outra trasera, puede ser utilizada para interligacíon entre dos rack adyacentes;
- Capacidad de 980 cables CAT.6 o 470 cables CAT.6A por cada face (taja de ocupación de 50%);
- Proyetado para alta densidad;
- Instalación rápida y sencilla;
- Los organizadores utilizados para acomodación de los cordones ópticos pueden ser adquiridos en separado, si necesario;

Características constructivas

Ese informativo es de autoría y propriedad exclusiva de Furukawa Industrial S.A. Es vedada su reproducción en el todo o en parte sin mencionar su autoría, así como la alteración de su contenido o contexto. Todas las especificaciones están sujetas a cambios sin previo aviso. Las imágenes son meramente ilustrativas.

Ancho	315mm
Largo	2173mm
Profundidad	512 mm
Material del cuerpo del producto	Acero SAE1020, aluminium y material termoplástico
Espesura de chapa	2mm
Color	Negro
Tipo de pintura	Epoxi
Accesorios Incluidos	
Acessorio	Tornillos de fijación
Embalaje	
Tipo de Embalaje	Cartón
Cantidad por caja (gift)	01 pieza
Cantidad por caja (carton)	01 pieza
Lote mínimo	01 pieza
Dimensión (Ancho*Alto*Largo)	1250 x 350 x 330 mm
Peso por gift	34,5 kg
Soluciones Relacionadas	Gerenciamento de cables y accesorios.
Normas Aplicables	
Norma	TIA/EIA - 569 B - COMMERCIAL BUILDING STANDARD FOR TELECOMMUNICATIONS PATHWAYS AND SPACES TIA/EIA - 310 E - CABINETS, RACKS, PANELS, AND ASSOCIATED EQUIPAMENT
Notas	**Partes componentes**: A - Hoja Metálica I (2pçs) B - Hoja Metálica II (2pçs) C - Puerta (4pçs) D - Clip (16pçs) E - Tornillo Allen M5x10mm (16pçs) F - Entre Hojas Metálicas (5pçs) G - "*Fingers*" (20 pçs) **Imágenes que siguen son solamente ilustrativas.**
Nota	

Ese informativo es de autoría y propriedad exclusiva de Furukawa Industrial S.A. Es vedada su reproducción en el todo o en parte sin mencionar su autoría, así como la alteración de su contenido o contexto. Todas las especificaciones están sujetas a cambios sin previo aviso. Las imágenes son meramente ilustrativas.

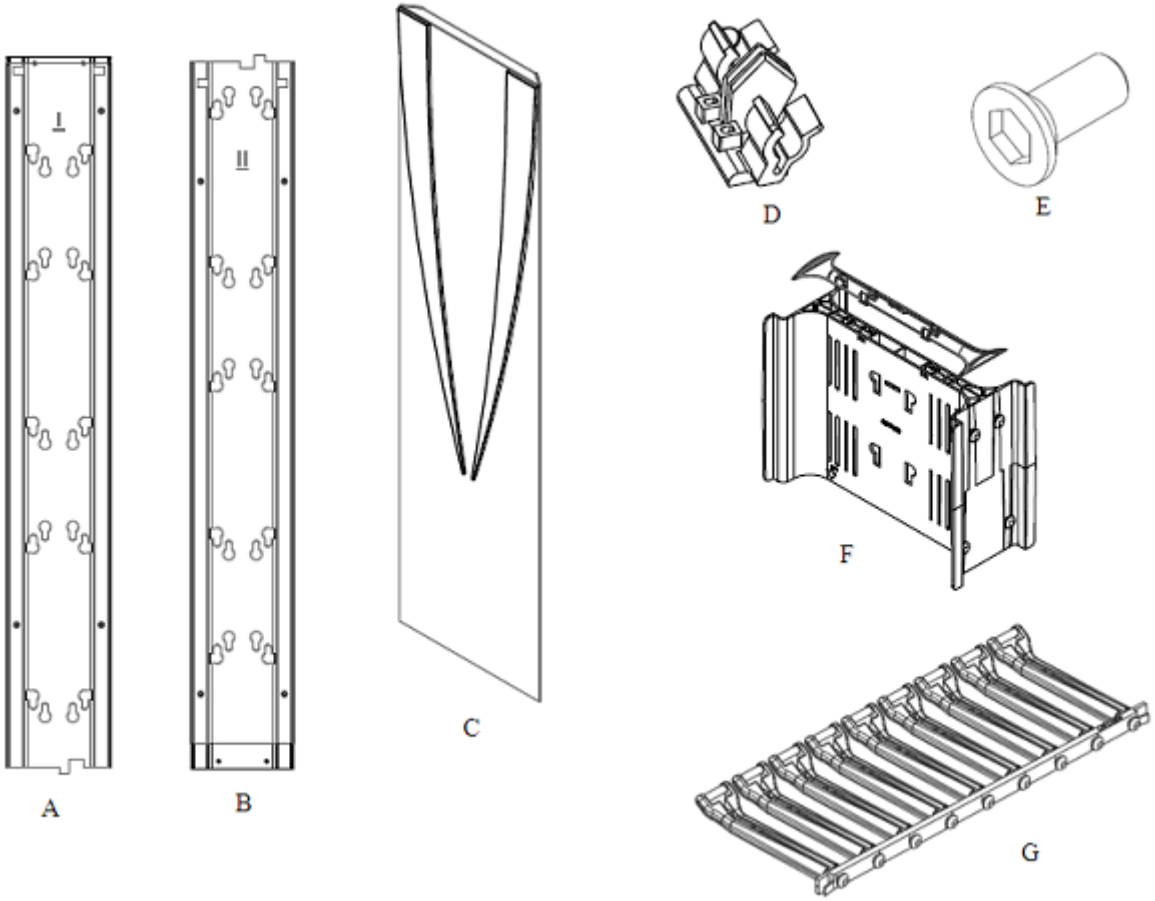

Ese informativo es de autoría y propiedad exclusiva de Furukawa Industrial S.A. Es vedada su reproducción en el todo o en parte sin mencionar su autoría, así como la alteración de su contenido o contexto. Todas las especificaciones están sujetas a cambios sin previo aviso. Las imágenes son meramente ilustrativas.

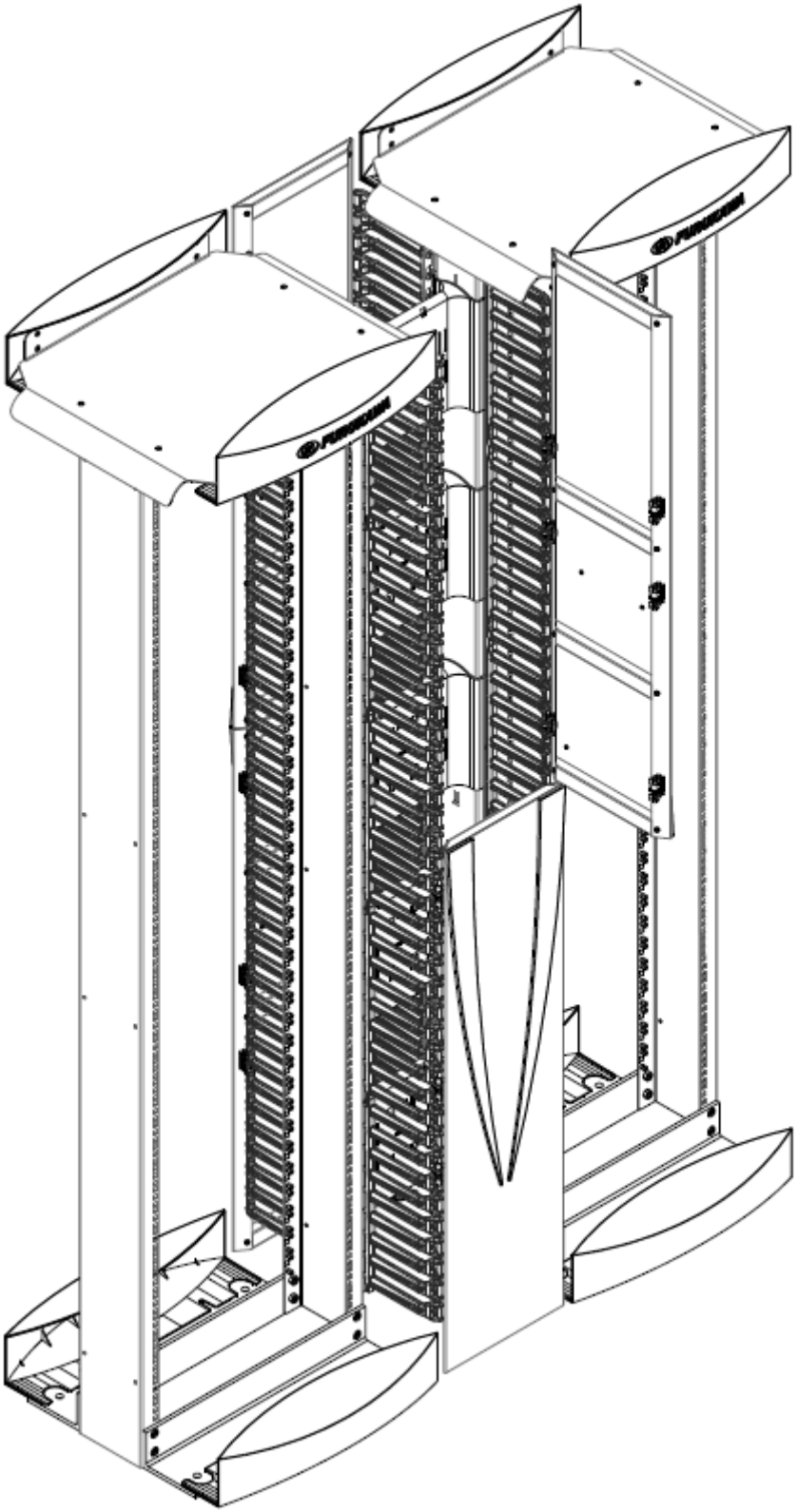

Ese informativo es de autoría y propiedad exclusiva de Furukawa Industrial S.A. Es vedada su reproducción en el todo o en parte sin mencionar su autoría, así como la alteración de su contenido o contexto. Todas las especificaciones están sujetas a cambios sin previo aviso. Las imágenes son meramente ilustrativas.

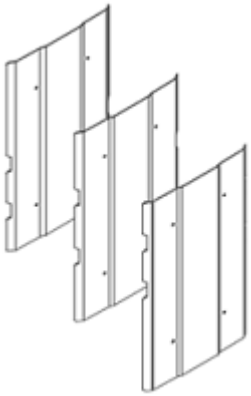

PANEL FINAL - ORGANIZADOR VERTICAL ITMAX

Tipo del Producto	ACCESORIO PARA INFRAESTRUCTURA DE TELECOMUNICACIONES
Familia del Producto	FISACESSO
Padrón	RoHS Compliant

Aplicaciones

Ambiente de Instalación	Interno
Ambiente de Operación	Interno no agresivo
Compatibilidad	Organizador de Cables Vertical 200MM ITMAX Organizador de Cables Vertical 315MM ITMAX
Garantía	12 meses

Ventajas

- Fabricado en alumínio;
- Acabado en pintura epoxi de alta resistencia a rayados de color negro y protegido contra corrosión para las condiciones especificadas de uso en ambientes internos (EIA - 569);
- Suministrado con los tornillos de fijación;
- Compatible con los ordenadores verticales de cables de 200mm y 315mm;
- Suministrado en 3 partes con el objetivo de facilitar el transporte y montaje;
- Permite un mejor acabado el los racks final de línea.

Características constructivas

Ancho	452mm
Largo	2150mm (Montada)
Profundidad	27mm
Material del cuerpo del producto	Aluminio
Color	Negro
Tipo de pintura	Epoxi

Accesorios Incluidos

Acessorio	Tornillos de fijación

Embalaje

Ese informativo es de autoría y propriedad exclusiva de Furukawa Industrial S.A. Es vedada su reproducción en el todo o en parte sin mencionar su autoría, así como la alteración de su contenido o contexto. Todas las especificaciones están sujetas a cambios sin previo aviso. Las imágenes son meramente ilustrativas.

Tipo de Embalaje	Cartón
Cantidad por caja (gift)	01 pieza
Cantidad por caja (carton)	01 pieza
Lote mínimo	01 pieza
Dimensión (Ancho*Alto*Largo)	820 x 150 x 525 mm
Peso por gift	5 kg
Soluciones Relacionadas	Gerenciamento de cables y accesorios.
Normas Aplicables	
Norma	TIA/EIA - 569 B - COMMERCIAL BUILDING STANDARD FOR TELECOMMUNICATIONS PATHWAYS AND SPACES TIA/EIA - 310 E - CABINETS, RACKS, PANELS, AND ASSOCIATED EQUIPAMENT
Notas	**Imágenes que siguen son solamente ilustrativas.**
Nota	

Ese informativo es de autoría y propriedad exclusiva de Furukawa Industrial S.A. Es vedada su reproducción en el todo o en parte sin mencionar su autoría, así como la alteración de su contenido o contexto. Todas las especificaciones están sujetas a cambios sin previo aviso. Las imágenes son meramente ilustrativas.